102 mm

210 mm

LEXON®

LD141

CITY ENERGY

Design by Manuela Simonelli & Andrea Quaglio

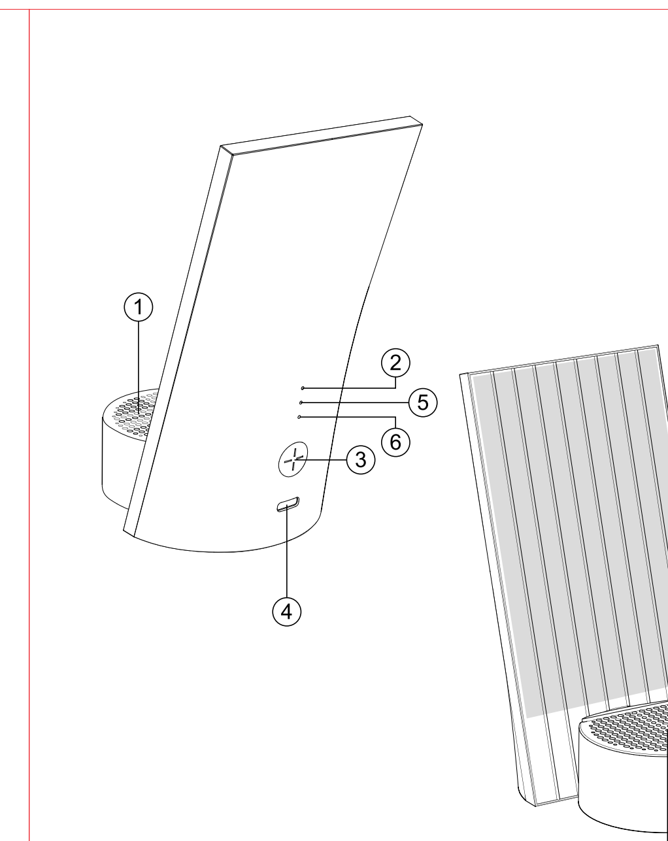

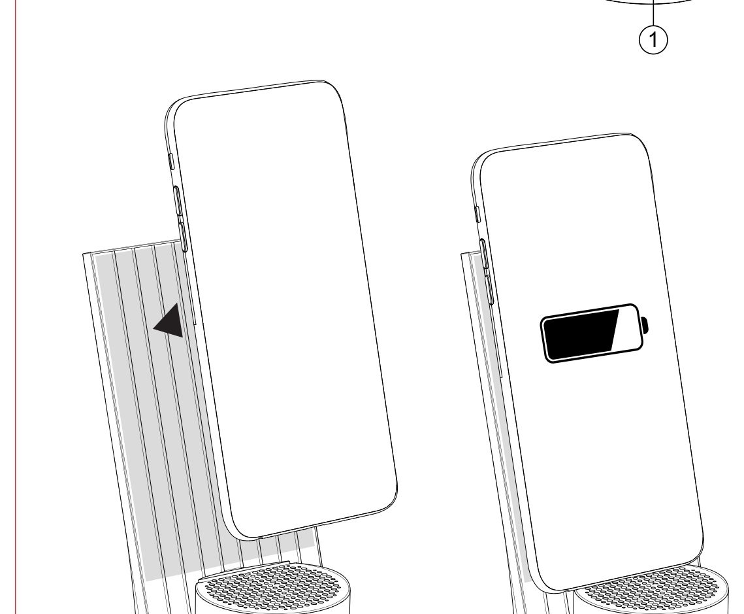

ENGLISH

(1) Speaker
(2) Microphone
(3) Multi-Function Button (MFB button)
(4) USB type-C port
(5) Wireless Charging light indicator
(6) Bluetooth light indicator

CHARGING
Connect the USB Type-C cable to a Quick Charge 3.0 certified USB power Adapter then plug it to the wall socket (4).
When the device is powered, a blue LED will light up on the side next to the connector.

Important note: To get your Lexon's device properly operating, you need to use a Quick Charge 3.0 certified charger or a DC 9V/2A or DC 5V/2A Power Supply Adapter.
Using a different charger or adapter with lower specification than mentioned above, will significantly affect the wireless charging performance, the audio quality and may cause irreversible damages to your device.

PAIRING / CONNECTING
Bluetooth pairing
1. Long press the "MFB" button to enter in pairing mode.
2. To notify you the speaker is in pairing mode, it will emit a sound and the Blue light indicator will start flashing quickly.
3. Go in the Bluetooth® settings of your smartphone and ensure your Bluetooth® is switched on.
4. Scroll to Other or new Devices and look for your new Bluetooth speaker's LEXON CITY ENERGY.
5. Once it appears, tap it to connect. Your speaker will emit a confirmation sound as soon as it is paired.

Note: Once paired and connected, the Bluetooth® speaker will be automatically connected to the device whenever you turn the speaker on again, provided the device is in range.

Light status indicator

Operation mode	Bluetooth® light (6)
Power supply	Steady Blue light
Enter in pairing mode (Long press BT switch)	Blue light flashing quickly and emits a sound
Power off (Long press BT switch)	Steady Blue light and emits a sound
Bluetooth® device connected with phone	Blue light flashing slowly

If the indicator light does not work as described above, unplug the charger from the wireless charger and reconnect it.

Bluetooth Hands-Free Operations
Answer a call: Press the "MFB" button once.
End a call: Press the "MFB" button once.
Reject a call: Press and hold the "MFB" button for 2 seconds.
Re-dialing: Under standby mode, short press the "MFB" button twice for last number dialing.
While BT speaker is in use, press "MFB" button to stop playing, and press again to continue playing.

How to pair with another phone
To pair your speaker with another phone, please disconnect or forget LEXON CITY ENERGY from your smartphone's Bluetooth® settings first.
Then, perform a new pairing procedure with another smartphone.

WIRELESS CHARGING
Charging Mobile Device
1. Make sure to place a supported mobile device on the wireless charging surface. Check the charging icon displayed on the mobile's phone screen for charging status.
2. When the mobile device is fully charged, make sure to remove the mobile device from the wireless charger surface.

Note: Position the smartphone in the appropriate wireless charging surface to ensure that the device is properly charged.

Light Status indicator

Operation mode	Wireless charging light (5)
Power supply	Green light flashes twice and then goes out
On hold	Green light goes out
Start charging	Green light on 10 seconds then goes out
Foreign object detected	Red light flashing
Fully charged	Steady Green light

If the indicator light does not work as described above, unplug the charger from the wireless charger and reconnect it.

SAFETY PRECAUTIONS:
Read all the instructions before using the device:
1. Protect the speaker from near heat sources such as radiators, heaters, air ducts, sunlight.
2. Wireless charging may not work properly if you have attached a too thick case to your mobile phone. If your phone case is thick, remove it before placing your mobile device on the wireless charger.
3. Wireless charging is slower than wired charging because of energy lost through the induction process.
4. Avoid contact with liquids: keep away from water and high moisture conditions.
5. No hitting the product severely, or insert any conductive objects into the speaker, or charging port during usage.
6. Do not put metal objects or magnets between the mobile device and the wireless charger surface.
7. Do not repair the speaker by yourself; seek for professional service.
8. Avoid getting shocked, do not touch product with wet hands.

PRODUCT SPECIFICATIONS:
Material: Aluminium / silicone / ABS
Net Weight: 209 gr
Speaker diameter: Ø40 mm
Wireless surface: 79 x 143 x 37 mm

Bluetooth®:
Bluetooth version: 4.2
Power Supplier: DC 5V
Rated Power: 3 W
Signal & noise ratio: ≥ 80db
Frequency: 180Hz-15KHz
Impedance: 4Ω3W
Speaker Unit: 1 pcs

Wireless charge:
Use: Mobile Phone supporting wireless charging
Transmit power: 10W/7.5W/5W
Input: DC 9V/2A or 5V/2A
Output: 5V/1A or 9V/1.1A
Transmission distance: 3-6mm
Working Frequency: 110-205Khz
Coil: Dual Coil
Port: USB Type C

FRANÇAIS

(1) Enceinte
(2) Microphone
(3) Bouton multifonction (MFB)
(4) Port USB Type-C
(5) Indicateur lumineux de charge sans fil
(6) Voyant Bluetooth®

CHARGEMENT
Connectez le câble USB Type-C à un adaptateur secteur USB certifié Quick Charge 3.0, puis branchez-le à une prise murale (4).
Lorsque City Energy est sous tension, un voyant bleu s'allume sur le côté à côté du connecteur.

Remarque importante : pour que votre appareil Lexon fonctionne correctement, vous devez utiliser un chargeur certifié Quick Charge 3.0 ou un adaptateur d'alimentation DC 9V/2A ou DC 5V/2A.
L'utilisation d'un chargeur ou d'un adaptateur différent, avec les spécifications inférieures à celles mentionnées ci-dessus, affectera considérablement les performances de chargement sans fil, la qualité audio et peut causer des dommages irréversibles à votre appareil.

JUMELAGE / CONNEXION
Jumelage Bluetooth®
1. Appuyez longuement sur le bouton « MFB » pour le mode de jumelage.
2. Dès que l'enceinte est en mode jumelage, elle émettra un son et le voyant bleu commencera à clignoter rapidement.
3. Allez dans les paramètres Bluetooth® de votre smartphone et assurez-vous qu'il soit activé.
4. Recherchez votre nouvelle enceinte Bluetooth® LEXON CITY ENERGY.
5. Appuyez dessus pour vous connecter. Votre enceinte émettra un son de confirmation dès qu'elle sera jumelée.

Remarque : une fois jumelée et connectée, l'enceinte Bluetooth® sera automatiquement connectée à votre smartphone chaque fois que vous la rallumerez, à condition que celle-ci soit à portée.

Indicateurs LED

Mode Opération	Lumière Bluetooth® (6)
Source de branchement	Lumière bleue fixe
Mode jumelage (pressez longuement le bouton BT)	La lumière bleue clignote rapidement et émet un son
Extinction (pressez longuement le bouton BT)	Lumière bleue fixe et émet un son
Connection Bluetooth® de l'appareil à votre téléphone	Lumière bleue clignotante lentement

Si le voyant ne fonctionne pas comme décrit ci-dessus, débranchez le chargeur du chargeur sans fil et reconnectez-le.

Opérations mains libres Bluetooth®
Répondre à un appel : appuyez une fois sur le bouton « MFB »
Mettre fin à un appel : appuyez une fois sur le bouton « MFB »
Rejeter un appel : Appuyez sur le bouton « MFB » pendant 2 secondes.
Recomposition du numéro : En mode veille, appuyez brièvement deux fois sur la touche « MFB » pour composer le dernier numéro.
Pendant l'utilisation du haut-parleur BT, appuyez sur le bouton "MFB" pour stopper la lecture, puis appuyez de nouveau dessus pour continuer la lecture.

Comment jumeler avec un autre téléphone
Pour jumeler votre enceinte avec un autre téléphone, veuillez d'abord déconnecter ou oublier LEXON CITY ENERGY des paramètres Bluetooth® de votre smartphone.
Effectuez ensuite une nouvelle procédure de jumelage avec un autre smartphone.

CHARGEMENT SANS FIL
Chargement d'un appareil mobile
1. Assurez-vous d'abord que votre appareil mobile supporte le chargement sans fil. Placez votre appareil sur la surface de chargement sans fil. Vérifiez l'icône de charge qui s'affiche sur l'écran de votre téléphone pour connaître son état de charge.
2. Lorsque votre mobile est complètement chargé, retirez-le de la surface de chargement sans fil.

Remarque : Assurez-vous de positionner votre smartphone sur la surface de chargement sans fil de façon approprié pour que celui-ci soit correctement chargé.

Indicateurs LED

Mode Opération	Voyant de charge sans fil (5)
Source de branchement	La lumière verte clignote deux fois puis s'éteint
En attente	La lumière verte s'éteint
Commencer le chargement	La lumière verte s'allume (10 secondes) puis s'éteint
Détection d'objets étrangés	Lumière rouge clignotante
Charge complète	Lumière verte fixe

Si le voyant ne fonctionne pas comme décrit ci-dessus, débranchez le chargeur du chargeur sans fil et reconnectez-le.

PRÉCAUTIONS DE SÉCURITÉ :
Lisez toutes les instructions avant d'utiliser l'appareil :
1. Protégez votre enceinte des sources de chaleur proches telles que les radiateurs, les chauffages, les gaines d'air, la lumière du soleil.
2. La charge sans fil peut ne pas fonctionner correctement si vous possédez une coque de téléphone portable trop épaisse. Si c'est le cas, pensez à retirer la coque avant de placer votre appareil mobile sur le chargeur sans fil.
3. Le chargement sans fil est plus lent que le chargement par fil en raison de la perte d'énergie lors du processus d'induction.
4. Évitez tout contact avec des liquides : tenez-la à l'écart de l'eau et des conditions d'humidité élevée.
5. Évitez les chocs contre le produit ou l'insertion d'objets conducteurs dans le haut-parleur ou dans le port de chargement pendant l'utilisation.
6. Ne placez pas d'objet métallique ou d'aimant entre votre mobile et la surface du chargeur sans fil.
7. Ne réparez pas l'enceinte par vous-même ; rechercher un service professionnel.
8. Évitez de vous électrocuter, ne touchez pas le produit avec les mains mouillées.

SPÉCIFICATIONS DU PRODUIT :
Matériaux : Aluminium / Silicone / ABS
Poids net : 209 gr
Diamètre du haut-parleur : Ø40 mm
Surface de charge sans fil : 79 x 143 x 37 mm

Bluetooth® :
Version Bluetooth® : 4.2
Source d'alimentation : DC 5 V
Puissance en Watt : 3 W
Niveau sonore en décibel : ≥ 80 db
Fréquence : 180 Hz - 15 KHz
Impédance : 4 Ω 3 W
Nombre d'enceinte : 1 pcs

Charge sans fil :
Utilisation : Téléphone mobile prenant en charge le chargement sans fil
Puissance d'émission : 10 W / 7,5 W / 5 W
Source d'alimentation : DC 9V/2A ou 5V/2A
Tension de sortie : 5 V / 1 A ou 9 V / 1,1 A
Distance de transmission : 3-6 mm
Fréquence de fonctionnement : 110 - 205 Khz
Bobine : bobine double
Port : USB Type-C

DEUTSCH

(1) Lautsprecher
(2) Mikrofon
(3) Multifunktionstaste (MFB-Taste)
(4) USB-Anschluss Typ C
(5) Leuchtanzeige für kabelloses Laden
(6) Bluetooth-Leuchtanzeige

LADEN
Schließen Sie das USB-Kabel Typ C an ein zertifiziertes Quick Charge 3.0 USB-Netzteil an und stecken Sie es anschließend in die Wandsteckdose (4).
Wenn das Gerät mit Strom versorgt ist, leuchtet seitlich neben dem Anschluss eine blaue LED auf.

Wichtiger Hinweis: Damit Ihr Lexon-Gerät ordnungsgemäß funktioniert, müssen Sie ein zertifiziertes Quick Charge 3.0 Ladegerät oder einen DC 9 V/2 A oder DC 5 V/2 A Netzteiladapter benutzen.
Die Verwendung eines anderen Ladegerätes oder Adapters, der leistungsschwächer als die oben genannten Geräte ist, wird die Leistungsfähigkeit des drahtlosen Ladens und die Tonqualität erheblich beeinträchtigen und kann an Ihrem Gerät irreversible Schäden hervorrufen.

KOPPELN / VERBINDEN
Bluetooth-Kopplung
1. Drücken Sie die „MFB"-Taste lange, um in den Kopplungsmodus zu gelangen.
2. Um anzukündigen, dass sich der Lautsprecher im Kopplungsmodus befindet, wird ein Laut ertönen und die blaue Lichtanzeige wird schnell zu blinken anfangen.
3. Rufen Sie auf Ihrem Smartphone die Bluetooth®-Einstellungen auf und stellen Sie sicher, dass Ihr Bluetooth® eingeschaltet ist.
4. Scrollen Sie zu anderen oder neuen Geräten und suchen Sie Ihren neuen Bluetooth-Lautsprecher LEXON CITY ENERGY.
5. Wenn er erscheint, tippen Sie ihn an, um ihn zu verbinden. Ihr Lautsprecher wird einen Bestätigungston abgeben, sobald er gekoppelt ist.

Hinweis: Wenn der Bluetooth®-Lautsprecher gekoppelt und verbunden ist, wird er jedes Mal, wenn Sie den Lautsprecher wieder einschalten, automatisch mit dem Gerät verbunden, sofern sich das Gerät in Reichweite befindet.

Status-Leuchtanzeige

Betriebsmodus	Bluetooth®-Leuchtanzeige (6)
Stromversorgung	Blaues Dauerlicht
In den Kopplungsmodus gelangen (langes Drücken des BT-Schalters)	Blaues Licht blinkt schnell und es ertönt ein Laut
Ausschalten (langes Drücken des BT-Schalters)	Blaues Dauerlicht und es ertönt ein Laut
Bluetooth®-Gerät mit Smartphone verbunden	Blaues Licht blinkt langsam

Wenn die Leuchtanzeige nicht wie oben beschrieben funktioniert, trennen Sie das Ladegerät vom kabellosen Ladegerät und verbinden Sie es erneut.

Bluetooth Freihandbedienung
Anruf annehmen: Einmal auf die „MFB"-Taste drücken.
Anruf beenden: Einmal auf die „MFB"-Taste drücken.
Anruf abweisen: „MFB"-Taste 2 Sekunden lang gedrückt halten.
Wahlwiederholung: Für die Wahl der letzten Nummer im Standby-Modus „MFB"-Taste zweimal kurz drücken.
Drücken Sie, während der BT-Lautsprecher verwendet wird, die Taste "MFB", um die Wiedergabe zu beenden, und drücken Sie erneut, um die Wiedergabe fortzusetzen.

Koppeln mit einem anderen Smartphone
Um den Lautsprecher mit einem anderen Smartphone zu koppeln, trennen Sie zunächst bitte die Verbindung zu LEXON CITY ENERGY in den Bluetooth®-Einstellungen Ihres Smartphones.
Dann führen Sie einen neuen Kopplungsvorgang mit einem anderen Smartphone durch.

KABELLOSES LADEN
Laden mobiler Geräte
1. Stellen Sie sicher, dass Sie ein unterstütztes Mobilgerät auf die Ladeoberfläche legen. Überprüfen Sie den Ladezustand am Ladesymbol auf dem Handybildschirm.
2. Wenn das Mobilgerät vollständig geladen ist, entfernen Sie es von der kabellosen Ladeoberfläche.

Hinweis: Legen Sie das Smartphone auf die richtige kabellose Ladeoberfläche um sicherzustellen, dass das Gerät richtig geladen wird.

Status-Leuchtanzeige

Betriebsmodus	Leuchtanzeige für kabelloses Laden (5)
Stromversorgung	Grünes Licht blinkt zweimal und erlischt anschließend
Angehalten	Grünes Licht erlischt
Starten Sie den Ladevorgang	Grünes Licht 10 Sekunden an und erlischt anschließend
Fremdkörper entdeckt	Rotes Blinklicht
Vollständig geladen	Grünes Dauerlicht

Wenn die Leuchtanzeige nicht wie oben beschrieben funktioniert, trennen Sie das Ladegerät vom kabellosen Ladegerät und verbinden Sie es erneut.

SICHERHEITSVORKEHRUNGEN:
Lesen Sie sich vor Gebrauch des Gerätes die Anweisungen durch:
1. Schützen Sie den Lautsprecher vor nahen Wärmequellen, wie etwa Heizungen, Öfen, Lüftungskanälen oder Sonneneinstrahlung.
2. Es kann sein, dass das kabellose Laden nicht richtig funktioniert, wenn Sie ein zu dickes Gehäuse an Ihrem Handy haben. Wenn Ihr Handygehäuse dick ist, nehmen Sie es ab, bevor Sie das Mobiltelefon auf das kabellose Ladegerät legen.
3. Kabelloses Laden ist langsamer als Laden mit Kabel, da durch den Induktionsprozess Energie verloren geht.
4. Vermeiden Sie den Kontakt mit Flüssigkeiten: halten Sie das Gerät von Wasser und hoher Luftfeuchtigkeit fern.
5. Bei Gebrauch Produkt nicht fest drücken und keine leitfähigen Gegenstände in den Lautsprecher oder Ladeanschluss hineinstecken.
6. Legen Sie keine Metallgegenstände oder Magnete zwischen Mobiltelefon und kabelloses Ladegerät.
7. Reparieren Sie den Lautsprecher nicht selbst; suchen Sie nach fachmännischem Service.
8. Vermeiden Sie einen elektrischen Schlag, fassen Sie das Produkt nicht mit nassen Händen an.

PRODUKTSPEZIFIKATIONEN:
Material: Aluminium / Silikon / ABS
Nettogewicht: 209 g
Durchmesser des Lautsprechers: Ø40 mm
Kabellose Leistung: 79 x 143 x 37 mm

Bluetooth®:
Bluetooth-Version: 4,2
Stromversorgung: DC 5 V
Nennleistung: 3 W
Signal-Rausch-Verhältnis: ≥ 80 db
Frequenz: 180 Hz-15 KHz
Impedanz: 4 Ω 3 W
Lautsprechereinheit: 1 Stck.

Kabelloses Laden:
Verwendung: Mobiltelefon, das kabelloses Laden unterstützt
Übertragungsleistung: 10 W/7,5 W/5 W
Eingang: DC 9V/2A oder 5V/2A
Ausgang: 5 V/1 A oder 9 V/1,1 A
Übertragungsabstand: 3-6 mm
Betriebsfrequenz: 110-205 KHz
Spule: Doppelspule
Schnittstelle: USB Typ C

NEDERLANDS

(1) Luidspreker
(2) Microfoon
(3) Multifunctionele knop (MFB-knop)
(4) USB-poort, type C
(5) Controlelampje draadloos laden
(6) Controlelampje Bluetooth®

LADEN
Sluit de USB-kabel, type C, aan op een USB-netvoeding met Quick Charge 3.0-certificering en steek die in het stopcontact (4).
Wanneer het apparaat van spanning wordt voorzien, brandt er een blauw ledlampje aan de zijkant naast de connector.

Belangrijke opmerking: Voor de correcte werking van uw Lexon-apparaat moet u een laadapparaat met Quick Charge 3.0-certificering of een 9 V / 2 A DC of 5 V / 2 A DC.
Gebruik van een andere lader of een adapter met een lagere specificatie dan hierboven aangegeven, zal de draadloze laadfunctie en de geluidskwaliteit aanzienlijk beïnvloeden en kan onherstelbare schade aan uw apparaat veroorzaken.

KOPPELEN/VERBINDEN
Bluetooth®-koppeling
1. Druk lang op de "MFB"-knop om de koppelingsfunctie te activeren.
2. Via een geluidssignaal en de blauwe led die snel begint te knipperen, geeft de luidspreker aan dat de koppelingsfunctie actief is.
3. Ga naar de Bluetooth®-instellingen van uw smartphone en controleer of Bluetooth® ingeschakeld is.
4. Ga naar Nieuw apparaat koppelen en zoek uw nieuwe Bluetooth®-luidspreker LEXON CITY ENERGY.
5. Tik op deze naam zodra die wordt getoond. Uw luidspreker laat een bevestigingsgeluid horen zodra hij gekoppeld is.

Let op: zodra de Bluetooth®-luidspreker gekoppeld en verbonden is, zal hij automatisch verbonden worden met het apparaat wanneer u de luidspreker inschakelt en het apparaat binnen bereik is.

Statusindicatorlampje

Bedrijfsstand	Bluetooth®-lampje (6)
Stroomvoorziening	Continu blauw licht
Koppelingsfunctie geactiveerd (BT-knop lang indrukken)	Blauw licht knippert snel en er klinkt een bevestigingsgeluid
Uitschakelen (BT-knop lang indrukken)	Continu blauw licht en er klinkt een geluid
Bluetooth® apparaat verbonden met telefoon	Blauw licht knippert langzaam

Als het controlelampje niet brandt zoals hierboven beschreven, koppelt u de lader van de draadloze lader los en sluit deze opnieuw aan.

Handsfree-bediening via Bluetooth
Een gesprek beantwoorden: Druk eenmaal op de "MFB"-knop
Gesprek beëindigen: Druk eenmaal op de "MFB"-knop
Een gesprek weigeren: Houd de "MFB"-knop 2 seconden ingedrukt.
Opnieuw kiezen: in de stand-bystand de "MFB"-knop tweemaal kort indrukken om het laatste nummer te kiezen
Terwijl de BT-luidspreker in gebruik is, druk op de "MFB" -knop om het afspelen te stoppen en druk nogmaals om door te gaan met spelen.

Met een andere telefoon koppelen
Om uw luidspreker met een andere telefoon te koppelen, koppelt u eerst de LEXON CITY ENERGY los in de Bluetooth®-instellingen van uw smartphone of u tikt op 'Vergeten'.
Vervolgens voert u een nieuwe koppelingsprocedure uit met een andere smartphone.

DRAADLOOS OPLADEN
Opladen van uw mobiel
1. Plaats het geschikte mobiele apparaat op het draadloze laadoppervlak. Controleer de laadstatus van de mobiele telefoon aan de hand van het laadpictogram op het telefoonscherm.
2. Wanneer het mobiele apparaat volledig geladen is, neemt u het mobiele apparaat van het laadoppervlak van de draadloze lader.

Let op: plaats de smartphone op het betreffende draadloze laadoppervlak zodat het apparaat correct geladen wordt.

Statusindicatorlampje

Bedrijfsstand	Draadloos laden-lampje (5)
Stroomvoorziening	Groen light knippert tweemaal en dooft vervolgens
Paraat	Groen licht dooft
Begin met laden	Groen licht brandt 10 seconden en dooft vervolgens
Vreemd voorwerp gedetecteerd	Rood lampje knippert
Volledig opgeladen	Continu groen licht

Als het controlelampje niet brandt zoals hierboven beschreven, koppelt u de lader van de draadloze lader los en sluit deze opnieuw aan.

VEILIGHEIDSMAATREGELEN:
Lees alle instructies voordat u het apparaat gaat gebruiken:
1. Bescherm de luidspreker tegen warmtebronnen, zoals radiatoren, verwarmingen, luchtkanalen, zonlicht.
2. Draadloos laden werkt wellicht niet correct wanneer het hoesje van uw mobiele telefoon te dik is. Als het telefoonhoesje te dik is, verwijdert u die voordat u het mobiele apparaat op de draadloze lader plaatst.
3. Draadloos laden is langzamer dan bedraad laden, omdat tijdens het inductieproces energie verloren gaat.
4. Vermijd contact met vloeistoffen: uit de buurt van water en omgevingen met een hoge vochtigheid houden.
5. Niet hard op het product slaan en geen geleidende voorwerpen in de luidspreker of de laadingang steken tijdens het gebruik.
6. Geen metalen voorwerpen of magneten tussen het mobiele apparaat en het draadloze laadoppervlak plaatsen.
7. Probeer de luidspreker niet zelf te repareren; neem contact op met een erkend servicebedrijf.
8. Voorkom elektrische schokken door het apparaat niet met natte handen aan te raken.

PRODUCTSPECIFICATIES:
Materiaal: Aluminium / silicone / ABS
Netto gewicht: 209 gr
Doorsnede luidspreker: Ø40 mm
Draadloze oppervlakte: 79 x 143 x 37 mm

Bluetooth®:
Bluetooth-versie: 4.2
Voeding: 5 V DC
Opgenomen vermogen: 3 W
Signaal/ruis-verhouding: ≥ 80 db
Frequentie: 180 Hz - 15 KHz
Impedantie: 4 Ω 3 W
Luidsprekerelement: 1 stuk

Draadloos laden:
Gebruik: Mobiele telefoons die draadloos laden ondersteunen
Afgegeven vermogen: 10 W / 7,5 W / 5 W
Ingang: DC 9 V / 2 A of 5 V / 2 A
Uitgang: 5 V / 1 A of 9 V / 1,1 A
Overdrachtsafstand: 3-6 mm
Werkfrequentie: 110-205 KHz
Spoel: Dubbele spoel
Poort: USB Type C

ITALIANO

(1) Altoparlante
(2) Microfono
(3) Pulsante multifunzione (pulsante MFB)
(4) Porta USB tipo C
(5) Indicatore luminoso ricarica wireless
(6) Indicatore luminoso Bluetooth®

RICARICA
Collegare il cavo USB tipo C a un adattatore USB Quick Charge 3.0 certificato e inserire la spina nella presa (4).
Quando il dispositivo è acceso, si accende un LED blu sul lato vicino al connettore.

Nota importante: Per un corretto funzionamento del dispositivo Lexon, è necessario usare un caricatore Quick Charge 3.0 certificato o un adattatore DC 9 V / 2 A o DC 5 V / 2 A.
Usare un caricatore o un adattatore con caratteristiche diverse da quelle indicate, riduce la resa della ricarica wireless, la qualità dell'audio e può danneggiare il dispositivo.

ACCOPPIAMENTO / CONNESSIONE
Accoppiamento Bluetooth®
1. Tenere premuto il pulsante MFB per entrare in modalità accoppiamento.
2. Quando il dispositivo è in modalità accoppiamento, emette un suono e la luce blu lampeggia velocemente.
3. Andare sulle impostazioni Bluetooth® dello smartphone e assicurarsi che il Bluetooth® sia attivato.
4. Cercare il dispositivo Bluetooth® LEXON CITY ENERGY.
5. Toccare sul nome dell'altoparlante per connettere. L'altoparlante emetterà un suono di conferma di avvenuto accoppiamento.

Nota: una volta accoppiato e connesso, l'altoparlante Bluetooth® si connetterà automaticamente ogni volta che il dispositivo è acceso e si trova nel raggio d'azione.

Indicatore di stato luminoso

Funzionamento	Luce Bluetooth® (6)
Alimentazione	Luce blu fissa
Modalità accoppiamento (tenere premuto il pulsante BT)	La luce blu lampeggia velocemente ed emette un suono
Spegnimento (tenere premuto il pulsante BT)	La luce blu rimane fissa ed emette un suono
Dispositivo Bluetooth® connesso con telefono	La luce blu lampeggia lentamente

Se l'indicatore luminoso non funziona come descritto sopra, scollegare il caricatore dalla base di ricarica wireless e ricollegarlo.

Funzione vivavoce Bluetooth®
Rispondere a una chiamata: Premere una volta il pulsante MFB
Terminare una chiamata: Premere una volta il pulsante MFB
Rifiutare una chiamata: Tenere premuto il pulsante MFB per 2 secondi.
Richiamare: In modalità stand-by, premere due volte il pulsante MFB per richiamare l'ultimo numero digitato.
Mentre l'altoparlante BT è in uso, premere il tasto "MFB" per interrompere la riproduzione e premere di nuovo per continuare la riproduzione.

Come accoppiare un altro telefono
Per accoppiare l'altoparlante a un altro telefono, disconnettere o eliminare LEXON CITY ENERGY dalle impostazioni Bluetooth® dello smartphone.
Procedere con l'accoppiamento a un altro smartphone.

RICARICA WIRELESS
Ricarica dispositivo mobile
1. Posizionare un dispositivo mobile supportato sulla base di ricarica wireless. Controllare l'icona di ricarica visualizzata sullo schermo del dispositivo per controllare lo stato della ricarica.
2. Quando il dispositivo è completamente carico, rimuoverlo dalla base di ricarica wireless.

Nota: posizionare lo smartphone sulla base di ricarica adatta per caricare il dispositivo correttamente.

Indicatore di stato luminoso

Funzionamento	Luce ricarica wireless (5)
Alimentazione	La luce verde lampeggia due volte e poi si spegne
In attesa	La luce verde si spegne
Inizia a caricare	La luce verde si accende per 10 secondi poi si spegne
Rilevamento oggetti estranei	Luce rossa lampeggiante
Ricarica completa	Luce verde fissa

Se l'indicatore luminoso non funziona come descritto sopra, scollegare il caricatore dalla base di ricarica wireless e ricollegarlo.

AVVERTENZE:
Leggere le istruzioni prima di usare il dispositivo:
1. proteggere l'altoparlante da fonti di calore come radiatori, stufe elettriche, condotti dell'aria, luce solare.
2. La ricarica wireless può non funzionare correttamente se lo smartphone ha una cover troppo spessa. In tal caso rimuovere la cover prima di posizionare il dispositivo sulla base di ricarica wireless.
3. La ricarica wireless è più lenta rispetto a una ricarica con il cavo a causa della dispersione di energia.
4. Evitare il contatto con sostanze liquide: tenere lontano da acqua e ambienti umidi.
5. Non colpire il prodotto; non inserire oggetti conduttivi nell'altoparlante o nelle porte di ricarica durante l'uso.
6. Non mettere oggetti di metallo o magneti tra il dispositivo mobile e la base di ricarica wireless.
7. Non riparare l'altoparlante; affidarsi a un servizio professionale.
8. Non toccare il prodotto con le mani bagnate per evitare di prendere la scossa.

CARATTERISTICHE DEL PRODOTTO:
Materiale: Alluminio / silicone / ABS
Peso netto: 209 gr
Diametro altoparlante: Ø 40 mm
Superficie wireless: 79 x 143 x 37 mm

Bluetooth®:
Versione Bluetooth®: 4.2
Alimentazione: DC 5 V
Potenza: 3 W
Rapporto segnale-rumore: ≥ 80 db
Frequenza: 180 Hz - 15 KHz
Impedenza: 4 Ω 3 W
Altoparlante: 1 pz

Ricarica wireless:
Uso: Telefoni che supportano la ricarica wireless
Potenza trasmissione: 10 W / 7,5 W / 5 W
Input: DC 9 V / 2 A o 5 V / 2 A
Output: 5 V / 1 A o 9 V / 1,1 A
Distanza trasmissione: 3-6 mm
Frequenza funzionamento: 110-205 KHz
Bobina: Doppia bobina
Porta: USB Tipo C

ESPAÑOL

(1) Altavoz
(2) Micrófono
(3) Botón multifunción (botón MFB)
(4) Puerto USB de tipo C
(5) Indicador de carga inalámbrica
(6) Indicador luminoso Bluetooth®

CARGA
Conecte el cable USB de tipo C a un adaptador de corriente USB certificado para Quick Charge 3.0 y enchúfelo a la toma de corriente (4).
Cuando el dispositivo esté conectado, se encenderá un LED azul al lado del conector.

Nota importante: Para que su dispositivo Lexon funcione correctamente, es necesario utilizar un cargador certificado Quick Charge 3.0 o un adaptador CC 9 V / 2 A o CC 5 V / 2 A.
El uso de un cargador o adaptador con características inferiores a las mencionadas anteriormente, puede afectar significativamente al rendimiento de la carga inalámbrica, a la calidad del sonido e incluso puede causar daños irreversibles en su dispositivo.

EMPAREJAR / CONECTAR
Emparejamiento Bluetooth®
1. Presione y mantenga presionado el botón «MFB» para activar el modo de emparejamiento.
2. Para avisar de que está en modo emparejamiento, el altavoz emitirá un sonido y el indicador luminoso comenzará a parpadear rápidamente.
3. Entre en la configuración de Bluetooth® de su dispositivo móvil y asegúrese de que su Bluetooth® está encendido.
4. Desplácese a «Otros» o «Nuevos dispositivos» y busque el altavoz Bluetooth® LEXON CITY ENERGY.
5. Cuando aparezca en la pantalla, pulse para conectar. Su altavoz emitirá un sonido de confirmación en cuanto los dispositivos estén emparejados.

Nota: Una vez emparejado y conectado, el altavoz se conectará automáticamente al dispositivo móvil cada vez que lo encienda y siempre y cuando el dispositivo móvil esté dentro del alcance del altavoz.

Indicador luminoso de estado

Modo de operación	Luz de Bluetooth® (6)
Fuente de alimentación	Luz azul fija
Activar el modo de emparejamiento (presione y mantenga presionado el botón BT)	La luz azul parpadea rápidamente y el dispositivo emite un sonido
Apagar (presione y mantenga presionado el botón BT)	La luz azul no parpadea y el dispositivo emite un sonido
Dispositivo Bluetooth® conectado con el teléfono móvil	La luz azul parpadea lentamente

Si el indicador luminoso no funciona como se describe anteriormente, desconecte el cargador del cargador inalámbrico y reconéctelo.

Operaciones Bluetooth® en modo manos libres
Responder una llamada: Presione una vez el botón «MFB».
Finalizar una llamada: Presione una vez el botón «MFB».
Rechazar una llamada: Presione y mantenga presionado durante dos segundos el botón «MFB».
Volver a macar un número: En modo standby, presione el botón «MFB» dos veces para llamar al último número de su historial de llamadas.
Mientras el altavoz BT está en uso, presione el botón "MFB" para detener la reproducción, y presione nuevamente para continuar jugando.

Cómo emparejar el altavoz con otro dispositivo móvil
Para emparejar su altavoz con otro dispositivo móvil, debe desconectar u olvidar a través del Bluetooth® de su teléfono el LEXON CITY ENERGY.
Una vez eliminado, empareje el altavoz con otro dispositivo siguiendo las instrucciones de emparejamiento.

CARGA INALÁMBRICA
Carga de móviles
1. Asegúrese de colocar un dispositivo móvil compatible en la superficie de carga inalámbrica. Compruebe el estado de carga con el icono de carga que aparece en la pantalla del dispositivo móvil.
2. Cuando el dispositivo móvil esté completamente cargado, asegúrese de retirarlo de la superficie de carga inalámbrica.

Nota: Coloque el dispositivo móvil adecuadamente sobre la superficie de carga inalámbrica para asegurarse de que está completamente cargado.

Indicador luminoso de estado

Modo de operación	Indicador de carga inalámbrica (5)
Fuente de alimentación	La luz verde parpadea dos veces y se apaga
En espera	La luz verde se apaga
Empezar a cargar	La luz verde se enciende durante 10 segundos y se apaga
Objeto extraño detectado	La luz roja parpadea
Carga completada	Luz verde fija

Si el indicador luminoso no funciona como se describe anteriormente, desconecte el cargador del cargador inalámbrico y reconéctelo.

PRECAUCIONES DE SEGURIDAD:
Lea las instrucciones antes de utilizar el dispositivo:
1. Proteja el altavoz de fuentes de calor como radiadores, calentadores, conductos de aire o luz solar.
2. La carga inalámbrica puede no funcionar correctamente en caso de que su dispositivo móvil tenga una funda demasiado gruesa. En caso de que la funda de su dispositivo móvil resulte ser demasiado gruesa, quítela antes de colocar el dispositivo móvil sobre la superficie de carga inalámbrica.
3. La carga inalámbrica es más lenta que la carga por cable debido a la pérdida de energía durante el proceso de inducción.
4. Evite el contacto con líquidos: mantenga el dispositivo alejado de agua y condiciones de humedad elevada.
5. No golpee o inserte cualquier objeto en el altavoz o en el puerto de carga durante su uso.
6. No coloque objetos metálicos o imanes entre el dispositivo móvil y la superficie de carga inalámbrica.
7. No repare el altavoz usted mismo: acuda a un servicio profesional.
8. Evite daños por descargas eléctricas: no toque el altavoz con las manos mojadas.

ESPECIFICACIONES DEL PRODUCTO:
Material: Aluminio / silicona / ABS
Peso neto: 209 gramos
Diámetro del altavoz: Ø40 mm
Superficie inalámbrica: 79 x 143 x 37 mm

Bluetooth®:
Versión de Bluetooth®: 4.2
Fuente de alimentación: CC 5 V
Potencia: 3 W
Ratio de señales y sonido: ≥ 80 db
Frecuencia: 180 Hz -15 KHz
Impedancia: 4 Ω 3 W
Altavoz: 1 unidad

Carga inalámbrica:
Uso: Dispositivo móvil compatible con carga inalámbrica
Potencia de trasmisión: 10 W / 7,5 W / 5 W
Entrada: CC 9 V / 2 A o 5 V / 2 A
Salida: 5 V / 1 A o 9 V / 1,1 A
Distancia de trasmisión: 3-6 mm
Frecuencia de trabajo: 110 - 205 Khz
Bobina: Bobina doble
Puerto: USB de tipo C

РУССКИЙ

(1) Колонка
(2) Микрофон
(3) Многофункциональная кнопка (МФ кнопка)
(4) Разъем USB type-C
(5) Световой индикатор беспроводной зарядки
(6) Световой индикатор Bluetooth

ЗАРЯДКА
Подключите кабель USB Type-C к сертифицированному USB-адаптеру питания Quick Charge 3.0, а затем включите его в розетку (4).
При включении устройства загорится синий светодиод рядом с разъемом.

Важное примечание: Для корректной работы вашего устройства Lexon вам необходимо использовать сертифицированный адаптер питания Quick Charge 3.0 или адаптер питания постоянного тока DC 9 В/2 А или DC 5 В/2 А.
Использование другого зарядного устройства или адаптера с характеристиками ниже указанных выше существенно повлияет на скорость беспроводной зарядки и качество звука, а также может привести к необратимым повреждениям вашего устройства.

СОПРЯЖЕНИЕ / ПОДКЛЮЧЕНИЕ
Сопряжение по Bluetooth
1. Нажмите и подержите МФ кнопку, чтобы перейти в режим сопряжения.
2. Колонка издаст звуковой сигнал, и синий световой индикатор начнет быстро мигать, чтобы уведомить вас, что она находится в режиме сопряжения.
3. Зайдите в настройки Bluetooth® вашего смартфона и убедитесь, что Bluetooth® включен.
4. Перейдите в Другие или Новые устройства и найдите вашу Bluetooth-колонку LEXON CITY ENERGY.
5. Коснитесь ее, чтобы подключиться, как только она появится в списке доступных устройств. Ваша колонка издаст звуковой сигнал, как только сопряжение будет завершено.

Примечание: После сопряжения и подключения Bluetooth®-колонка будет автоматически подключаться к устройству при каждом повторном включении колонки, если устройство находится в зоне действия.

Световой индикатор состояния

Режим работы	Световой индикатор Bluetooth® (6)
Питание	Постоянно горит синим
В режиме сопряжения (Длинное нажатие кнопки BT)	Часто мигает синим и издает звуковой сигнал
Выключение (Длинное нажатие кнопки BT)	Постоянно горит синим и издает звуковой сигнал
Bluetooth® -устройство подключено к смартфону	Редко мигает синим

Если индикатор не работает так, как описано выше, отсоедините зарядное устройство от зарядной станции и подключите его снова.

Беспроводное управление Bluetooth
Принять вызов: Нажмите МФ кнопку один раз.
Завершить вызов: Нажмите МФ кнопку один раз.
Отклонить вызов: Нажмите и удерживайте МФ кнопку в течение 2 секунд.
Повторный набор: В режиме ожидания быстро нажмите МФ кнопку два раза, чтобы набрать последний номер.
Когда динамик BT используется, нажмите кнопку «MFB», чтобы остановить воспроизведение, и нажмите снова, чтобы продолжить воспроизведение.

Как выполнить сопряжение с другим телефоном
Для сопряжения колонки с другим смартфоном: сначала отключите или «забудьте» устройство LEXON CITY ENERGY в настройках Bluetooth® вашего смартфона.
Затем выполните процедуру сопряжения с другим смартфоном.

БЕСПРОВОДНАЯ ЗАРЯДКА
Зарядка мобильного устройства
1. Поместите поддерживаемое мобильное устройство на поверхность беспроводной зарядки. Проверьте значок аккумулятора на экране телефона, чтобы узнать состояние зарядки.
2. После полной зарядки мобильного устройства обязательно уберите его с поверхности беспроводного зарядного устройства.

Примечание: Расположите смартфон на соответствующей поверхности для беспроводной зарядки, чтобы убедиться, что устройство заряжается правильно.

Световой индикатор состояния

Режим работы	Световой индикатор беспроводной зарядки (5)
Питание	Дважды мигает зеленым, а затем гаснет
В режиме ожидания	Зеленый индикатор гаснет
Начать зарядку	Горит зеленым 10 секунд, а затем гаснет
Обнаружен посторонний предмет	Мигает красным
Устройство полностью заряжено	Постоянно горит зеленым

Если индикатор не работает так, как описано выше, отсоедините зарядное устройство от зарядной станции и подключите его снова.

МЕРЫ ПРЕДОСТОРОЖНОСТИ:
Прочитайте все инструкции перед использованием устройства:
1. Берегите колонку от источников тепла, таких как радиаторы, обогреватели, воздуховоды, а также от солнечных лучей.
2. Беспроводная зарядка может не работать, если вы используете слишком толстый чехол с вашим мобильным телефоном. При использовании толстого чехла снимите его, прежде чем размещать ваше мобильное устройство на беспроводном зарядном устройстве.
3. Беспроводная зарядка занимает больше времени, чем проводная из-за потерь энергии в процессе индукции.
4. Избегайте контакта с жидкостями: держите подальше от воды и источников высокой влажности.
5. Во время использования не ударяйте устройство ударам, не помещайте электропроводящих устройств на колонку или разъем питания.
6. Не располагайте металлические предметы или магниты между мобильным устройством и поверхностью беспроводного зарядного устройства.
7. Не ремонтируйте динамик самостоятельно; в случае поломки обратитесь в сервисный центр.
8. Во избежание поражения током не касайтесь изделия мокрыми руками.

ХАРАКТЕРИСТИКИ ПРОДУКТА:
Материал: Алюминий / силикон / АБС-пластик
Вес нетто: 209 г
Диаметр динамика: Ø40 мм
Поверхность для беспроводной зарядки: 79 x 143 x 37 мм

Bluetooth®:
Версия Bluetooth: 4.2
Питание: DC 5 В
Номинальная мощность: 3 Вт
Отношение сигнал/шум: ≥ 80 дБ
Частота: 180 Гц - 15 кГц
Импеданс: 4 Ω 3 W
Динамик: 1 шт.

Беспроводная зарядка:
Подходит для: Мобильных телефонов, поддерживающих беспроводную зарядку
Мощность передачи: 10 Вт / 7,5 Вт / 5 Вт
Подключение: DC 9 В/2А или 5 В/2А
Выходная мощность: 5 В/1 А или 9 В/1,1 А
Дальность действия: 3-6 мм
Рабочая частота: 110-205 кГц
Количество катушек: Двойная катушка
Разъем: USB Type-C

RECTO

日本語

(1) スピーカー
(2) マイク
(3) 多機能ボタン（MFBボタン）
(4) USB type-Cポート
(5) ワイヤレス充電ライトインジケータ
(6) Bluetoothライトインジケータ

充電
USB Type-CケーブルをQuick Charge 3.0認証USBパワーアダプタに接続し、これを壁コンセントに差し込みます (4)。
本機の電源が入ると、青いLEDがコネクタ横のサイドで点灯します。

ご注意ください：Lexon機器を適切に使用するには、Quick Charge 3.0認証チャージャーまたは DC 9V/2A か DC 5V/2A 電源アダプタが必要となります。
上記よりも低いスペックの他のチャージャーやアダプタを使用すると、ワイヤレス充電性能や音質に著しく影響し、ご利用の機器に修復不可能なダメージを与える可能性があります。

ペアリング / 接続
Bluetoothペアリング
1.ペアリングモードを開始するには「MFB」ボタンを長押しします。
2.スピーカーがペアリングモードにあることを通知するため、音が鳴り、青いライトインジケータが素早く点滅し始めます。
3.ご利用のスマートフォンのBluetooth®設定を開き、Bluetooth®がオンになっていることを確認してください。
4.他のデバイスまたは新規デバイスをスクロールし、ご利用の新しいBluetoothスピーカーのLEXON CITY ENERGYを探します。
5.表示されたら、タップして接続します。ご利用のスピーカーがペアリング完了次第確定音を発します。

注意：ペアリングと接続が完了すると、Bluetooth®スピーカーは、デバイスが範囲内にある限り、スピーカーをオンにするたびに自動的にデバイスに接続されます。

ライトステータスインジケータ

操作モード	Bluetooth®ライト (6)
電源	青いライトが点灯します
ペアリングモード開始（BTスイッチ長押し）	青いライトが素早く点滅し音を発生します
電源オフ（BTスイッチ長押し）	青いライトが点灯し音を発生します
Bluetooth®機器とスマートフォンが接続されています	青いライトがゆっくり点滅します

インジケータライトが上記のように機能しない場合、チャージャーをワイヤレスチャージャーから外し、再度接続してください。

Bluetoothハンズフリー操作
着信応答：「MFB」ボタンを一回押します。
通話終了：「MFB」ボタンを一回押します。
着信拒否：「MFB」ボタンを2秒間長押しします。
リダイアル：スタンバイモードで「MFB」ボタンを2回短く押すと最後の番号にかけなおします。
BTスピーカーの使用中に、"MFB"ボタンを押して再生を停止し、もう一度押すと再生を続けます。

他のスマートフォンとペアリングするには
スピーカーを他のスマートフォンとペアリングするには、まずLEXON CITY ENERGYをご利用のスマートフォンのBluetooth®設定から外すか、接続を切ってください。
それから他のスマートフォンとのペアリング手順を行います。

ワイヤレス充電
モバイル機器の充電
1.サポートされているモバイル機器をワイヤレス充電面に配置します。スマートフォンの画面に充電ステータスを示す充電アイコンが表示されているのを確認してください。
2.モバイル機器の充電が完了したら、モバイル機器をワイヤレスチャージャーから外します。

注意：スマートフォンはワイヤレス充電面の適切な位置に置き、正しく充電されるようにしてください。

ライトステータスインジケータ

操作モード	ワイヤレス充電ライト (5)
電源	緑のライトが2回点滅してから消えます
保留	緑のライトが消えます
充電を開始	緑のライトが10秒点灯してから消えます
異物検知	赤いライトが点滅します
充電完了	青いライトが点灯します

インジケータライトが上記のように機能しない場合、チャージャーをワイヤレスチャージャーから外し、再度接続してください。

安全上の注意：
本機を使用する前にすべての説明事項をよくお読みください：
1.スピーカーをラジエーター、ヒーター、空気ダクト、日光といった熱源の近くに置かないでください。
2.ワイヤレス充電は、ご利用のスマートフォンに厚みのあるケースを取り付けている場合、正しく機能しないことがあります。厚みのあるケースを取り付けている場合は、スマートフォンをワイヤレスチャージャーに置く前に取り外してください。
3.ワイヤレス充電は誘導プロセスにエネルギーが消費されるため、ケーブル充電よりも時間がかかります。
4.液体との接触回避：水や高湿度環境を避けてください。
5.製品に打撃を与えたり、スピーカーや使用中の充電ポート内に導電性物体を挿入しないでください。
6.金属物質や磁石をモバイル機器とワイヤレスチャージャー面の間に置かないでください。
7.スピーカーをご自身で修理しないでください；専門家にサービスを依頼してください。
8.衝撃を避け、濡れた手で製品に触れないでください。

製品仕様：
素材：アルミニウム / シリコン / ABS
正味重量：209gr
スピーカー直径：Ø40mm
ワイヤレス表面：79x143x37mm

Bluetooth®：
Bluetoothバージョン：4.2
電源：DC 5V
定格出力：3W
信号 & 雑音比：≥ 80db
周波数：180Hz-15KHz
インピーダンス：4Ω3W
スピーカーユニット：1 pcs

ワイヤレス充電：
用途：ワイヤレス充電をサポートするスマートフォン
伝送出力：10W/7.5W/5W
入力：DC 9V/2A か 5V/2A
出力：5V/1A か 9V/1.1A
伝送距離：3-6mm
動作周波数：110-205Khz
コイル：デュアルコイル
ポート：USB Type C

中文

（1）扬声器
（2）麦克风
（3）多功能按键（MFB按键）
（4）Type-C接口
（5）无线充指示灯
（6）蓝牙指示灯

充电
将Type-C数据线连接到QC 3.0充电器，然后将其插入插座（4）。
当设备通电时，充电接口旁边的蓝色指示灯变亮。

重要提示：要确保Lexon设备正常运行，请使用QC3.0充电器或 DC 9V/2A 或 DC 5V/2A电源适配器。
使用低于上述规格的不同充电器或适配器将严重影响无线充电性能和音频质量，并可能对您的设备造成不可逆转的损害。

配对/连接
蓝牙配对
1.长按"MFB"按钮进入配对模式。
2.蓝牙音箱处于配对模式时会发出声音，蓝灯指示灯将开始快速闪烁。
3.打开智能手机的蓝牙设置，确保手机蓝牙已打开。
4.查看其它或新设备，然后查找您的新蓝牙设备名称：LEXON CITY ENERGY。
5.出现后，点击它进行连接。一旦配对，扬声器就会发出声音。

注意：配对并连接后，只要设备在范围内，只要再次打开扬声器，蓝牙扬声器就会自动连接到设备。

LED状态指示灯

操作模式	蓝牙指示灯（6）
电源	蓝光长亮
进入配对模式（长按蓝牙开关）	蓝灯快速闪烁并发出声音
关机（长按蓝牙开关）	蓝灯长亮并发出声音
蓝牙设备与手机连接	蓝光慢闪

如果指示灯不能如上所述工作，请从无线充电器上拔下充电器并重新连接。

蓝牙免提操作
接听电话：按"MFB"按钮一次
结束通话：按"MFB"按钮一次
拒接来电：按住"MFB"按钮2秒钟
重拨：在待机模式下，短按两次"MFB"按钮进行最后一次拨号。
当蓝牙音箱在播放音乐的时候，按"MFB"按键暂停播放，再按一次继续播放。

如何与另一部手机配对
要将扬声器与另一部手机配对，请先从智能手机的蓝牙设置断开或忘记LEXON CITY ENERGY。
然后，与另一部智能手机执行新的配对程序。

无线充电
为移动设备充电
1.将支持无线充的移动设备放在无线充电表面上，检查手机屏幕上显示的充电图标是否有充电状态。
2.当移动设备充满电时，请务必从无线充电器表面卸下移动设备。

注意：将智能手机放在无线充电表面上，以确保设备正常充电。

LED状态指示灯

操作模式	无线充电指示灯（5）
电源	绿灯闪烁两次然后熄灭
待机状态	绿灯熄灭
开始充电	10秒后绿灯熄灭
检测到异物	红灯闪烁
充满电	绿灯长亮

如果指示灯不能如上所述工作，请从无线充电器上拔下充电器并重新连接。

安全须知：
在使用设备之前，请阅读所有说明：
1.确保扬声器不要靠近散热器，加热器，通风管，阳光等热源。
2.如果您的手机外壳太厚，无线充电可能无法正常工作。如果手机外壳很厚，请在将移动设备放在无线充电器上之前将其取下。
3.由于感应过程中的能量损失，无线充电比有线充电慢。
4.避免接触液体：远离水和高湿度条件。
5.请勿严重撞击产品，或在使用过程中将任何导电物体插入扬声器或充电端口。
6.请勿在移动设备和无线充电器表面之间放置金属物体或磁铁。
7.请勿自行修理扬声器，而是寻求专业服务。
8.避免受到震动，不要用湿手接触产品。

产品规格：
材质：铝和硅胶和塑胶
净重：209克
扬声器直径：Ø40mm
无线表面：79x143x37mm

蓝牙：
蓝牙版本：4.2
电源供应商：DC 5V
额定功率：3瓦
信噪比：≥80db
频率：180Hz-15KHz
阻抗：4Ω3W
扬声器数量：1个

无线充电：
用途：支持无线充电的手机
发射功率：10W / 7.5W / 5W
输入：DC 9V / 2A或5V / 2A
输出：5V/1A或9V/1.1A
传输距离：3-6mm
工作频率：110-205Khz
线圈：双线圈
端口：USB Type-C

한국의

(1) 스피커
(2) 마이크
(3) 다기능 버튼 (MFB 버튼)
(4) USB 타입-C 포트
(5) 무선 충전 표시등
(6) 블루투스 표시등

충전
USB 타입-C 케이블을 인증받은 신속 충전 3.0 전원 어댑터에 연결하고 벽에 설비된 콘센트에 플러그합니다 (4).
기기에 전원이 들어오면, 커넥터 옆면에 있는 청색 LED 등이 켜집니다.

중요 사항: Lexon 기기가 올바로 작동하려면, 인증받은 신속 충전 3.0 충전기 또는 DC 9V/2A 또는DC 5V/2A 전원 공급 장치 어댑터가 필요합니다.
위에 언급한 것보다 더 낮은 사양의 다른 충전기 또는 어댑터를 사용하면 무선 충전 성능 및 오디오 품질에 큰 영향을 미치고 기기에 돌이킬 수 없는 손상을 줄 수 있습니다.

페어링 / 연결
블루투스 페어링
1. "MFB"버튼을 길게 누르면 페어링 모드가 됩니다.
2. 스피커가 페어링 모드에 설정된 것을 알리는 소리가 나며 청색 표시등이 빠르게 깜박이기 시작합니다.
3. 스마트 폰의 Bluetooth® 설정으로 이동하여 Bluetooth®가 켜져 있는지 확인합니다.
4. 기타 또는 새 기기를 스크롤하여 새 블루투스 스피커의 LEXON CITY ENERGY를 검색합니다.
5. 표시되면 눌러서 연결합니다. 스피커가 페어링되자 마자 확인을 알려주는 소리가 납니다.

참고: 페어링되고 연결되면, 기기가 범위 내에 있는 경우 스피커를 다시 켤 때마다 Bluetooth® 스피커가 자동으로 기기에 연결됩니다.

표시등 상태

작동 모드	Bluetooth® 표시등 (6)
전원 공급 장치	청색 표시등이 계속 켜져 있음
페어링 모드에 들어가기 (BT 스위치를 길게 누름)	청색 표시등이 빠르게 깜박이며 소리가 남
전원 끄기 (BT 스위치를 길게 누름)	청색 표시등이 계속 켜져 있으며 소리가 남
Bluetooth® 기기와 전화기 연결	청색 표시등이 느리게 깜박임

위와 같이 표시등이 켜지지 않을 경우, 무선 충전기로부터 충전기 플러그를 뽑았다가 다시 연결합니다.

블루투스 핸즈 프리 작동
전화 받기: "MFB" 버튼을 한번 누릅니다.
통화 종료: "MFB" 버튼을 한번 누릅니다.
전화 거부: "MFB" 버튼을 2초간 누릅니다.
재 다이얼: 대기 모드에서 마지막으로 다이얼한 번호를 대상으로 "MFB" 버튼을 짧게 두 번 누릅니다.
BT 스피커를 사용하는 동안 "MFB"버튼을 눌러 재생을 중지하고 다시 누르면 재생이 계속됩니다.

다른 전화기와 연결하는 방법
스피커를 다른 전화기와 페어링하려면, 먼저 스마트 폰의 Bluetooth® 설정에서 LEXON CITY ENERGY의 연결을 해제합니다.
그 후, 다른 스마트 폰과 새로운 페어링 절차를 실행합니다.

무선 충전
모바일 기기 충전
1. 무선 충전기 표면에 지원되는 모바일 기기를 올려놓습니다. 충전 상태를 확인하려면 모바일 기기 화면에 표시된 충전 아이콘을 점검합니다.
2. 모바일 기기가 완전히 충전되면 무선 충전기 표면에서 모바일 기기를 분리합니다.

참고: 스마트 폰을 적정 무선 충전기 표면에 위치하여 기기가 올바르게 충전되었는지 확인합니다.

표시등 상태

작동 모드	무선 충전등 (5)
전원 공급 장치	녹색 표시등이 두 번 깜박거린 후 꺼짐
대기 중	녹색 표시등이 꺼짐
충전 시작	녹색 표시등이 10초간 깜박거린 후 꺼짐
외부 대상이 탐지됨	적색 표시등이 깜박거림
충전 완료	녹색 표시등이 계속 켜져 있음

위와 같이 표시등이 켜지지 않을 경우, 무선 충전기로부터 충전기 플러그를 뽑았다가 다시 연결합니다.

안전 예방조치:
기기를 사용하기 전에 지침을 완전히 숙지합니다:
1. 방열기, 난방기, 급기관, 직사광선 등의 열원 근처에 스피커를 두지 마십시오.
2. 휴대폰에 너무 두꺼운 커버를 부착한 경우, 무선 충전이 제대로 작동하지 않을 수 있습니다. 휴대폰 커버가 두꺼운 경우 휴대폰을 무선 충전기에 올려 놓기 전에 커버를 제거합니다.
3. 무선 충전은 유도 과정을 통해 손실된 에너지로 인해 유선 충전보다 느립니다.
4. 액체가 닿지 않도록 해야 합니다: 물과 높은 습도 조건을 피합니다.
5. 제품을 심하게 두드리거나 사용 중에 스피커 또는 충전 포트에 전도성 물질이 유입되지 않도록 해야 합니다.
6. 휴대폰과 무선 충전기 표면 사이에 금속 물체나 자석을 두지 마십시오.
7. 직접 스피커를 수리하지 마시고 전문 서비스를 받도록 합니다.
8. 충격을 피하고 젖은 손으로 제품을 만지지 마십시오.

제품 사양:
재질: 알루미늄/실리콘/ABS
네트 중량: 209 그램
스피커 지름: Ø40 mm
무선 표면: 79x143x37mm

Bluetooth®:
블루투스 버전: 4.2
전원 공급 장치: DC 5V
정격 출력: 3 W
신호 대 소음비 ≥ 80db
주파수: 180Hz-15KHz
임피던스: 4Ω3W
스피커 유닛: 1개

무선 충전:
용도: 휴대폰 무선 충전 지원
송전: 10W/7.5W/5W
입력: DC 9V/2A 또는 5V/2A
출력: 5V/1A 또는 9V/1.1A
송전 거리: 3-6mm
작동 주파수: 110-205Khz
코일: 이중 코일
포트: USB 타입 C

עברית

(1) רמקול
(2) מיקרופון
(3) לחצן רב תכליתי (לחצן MFB)
(4) יציאת USB סוג C
(5) נורית חיווי לטעינה אלחוטית
(6) נורית חיווי Bluetooth

טעינה
חבר את כבל ה-USB מסוג C למתאם חשמל USB מאושר מסוג Quick Charge 3.0, ולאחר מכן לשקע בקיר (4).
כאשר המכשיר מופעל, נורית LED כחולה תידלק בצד, ליד המחבר.

הערה חשובה: כדי שמכשיר ה-Lexon שלך יפעל כראוי, עליך להשתמש במטען Quick Charge 3.0 מאושר או במתאם ספק כוח ז DC 9V/2A or DC 5V/2A
שימוש במטען או במתאם אחר עם מפרטים נמוכים יותר מאלה המצוינים לעיל, ישפיע באופן משמעותי על ביצועי ההטענה האלחוטית ועל איכות השמע והוא עשוי אף לגרום לנזקים בלתי הפיכים למכשיר שלך.

שיוך / חיבור
שיוך Bluetooth
1. לחץ לחיצה ארוכה על לחצן ה-"MFB" כדי להיכנס למצב שיוך.
2. כדי ליידע אותך שהרמקול נמצא במצב שיוך, הוא ישמיע צליל ונורית החיווי הכחולה תתחיל להבהב במהירות.
3. היכנס להגדרות Bluetooth® בטלפון החכם שלך וודא שה-Bluetooth® מופעל.
4. גלול למכשירים אחרים או חדשים וחפש את ה-LEXON CITY ENERGY החדש של רמקול ה-Bluetooth שלך.
5. כאשר הוא מופיע, הקש עליו כדי להתחבר. הרמקול שלך ישמיע צליל ברגע שהוא ישויך.

הערה: לאחר שתשייך ותחבר אותו, רמקול ה-Bluetooth® שלך יתחבר אוטומטית למכשיר בכל פעם שתפעיל שוב את הרמקול, כל עוד המכשיר נמצא בטווח.

נורית חיווי סטטוס

מצב הפעלה	נורית (6) Bluetooth®
אספקת חשמל	אור כחול יציב
כניסה למצב שיוך (לחיצה ארוכה על מתג ה-BT)	אור כחול מהבהב במהירות ומשמיע צליל
כיבוי (לחיצה ארוכה על מתג ה-BT)	אור כחול יציב ומשמיע צליל
מכשיר ה-Bluetooth® מחובר לטלפון	אור כחול מהבהב באיטיות

אם נורית החיווי אינה פועלת כמתואר לעיל, יש לנתק את המטען מהמטען האלחוטי ולחבר אותו מחדש.

פעולות באמצעות דיבורית Bluetooth
מענה לשיחה: לחץ פעם אחת על לחצן ה-MFB.
סיום שיחה: לחץ פעם אחת על לחצן ה-MFB.
דחיית שיחה: לחץ על לחצן ה-MFB, והחזק אותו לחוץ 2 שניות.
חיוג חוזר: במצב המתנה, לחץ שתי לחיצות קצרות על לחצן ה-MFB כדי לחייג למספר האחרון.
כאשר רמקול BT נמצא בשימוש, לחצו על הלחצן "MFB" כדי להפסיק את ההפעלה, ולחצו שוב על מנת להמשיך לנגן.

כיצד ניתן לשייך לטלפון נוסף
כדי לשייך את הרמקול לטלפון נוסף, עליך לנתק או "לשכוח" תחילה את ה-LEXON CITY ENERGY מהגדרות ה-Bluetooth® של הטלפון החכם.
לאחר מכן, בצע הליך שיוך חדש עם טלפון חכם נוסף.

טעינה אלחוטית
טעינת מכשיר נייד
1. הקפד להציב מכשיר נייד תומך על משטח הטעינה האלחוטי. בדוק את סמל הטעינה המוצג על מסך הטלפון הנייד לסטטוס הטעינה.
2. כאשר המכשיר הנייד מוטען לגמרי, הקפד להסיר את המכשיר הנייד ממשטח הטעינה האלחוטי.

הערה: מקם את הטלפון החכם על משט הטעינה האלחוטי המתאים כדי לוודא שהמכשיר טעון כראוי.

נורית חיווי סטטוס

מצב הפעלה	נורית טעינה אלחוטית (5)
אספקת חשמל	אור ירוק מהבהב פעמיים ואז כבה
בהמתנה	האור הירוק כבה
התחל לטעון	אור ירוק נדלק למשך 10 שניות ואז כבה
חפץ זר זוהה	אור אדום מהבהב
טעון לגמרי	אור ירוק יציב

אם נורית החיווי אינה פועלת כמתואר לעיל, יש לנתק את המטען מהמטען האלחוטי ולחבר אותו מחדש.

אמצעי בטיחות:
קרא את כל ההוראות לפני השימוש במכשיר:
1. הגן על הרמקול מקרבה למקורות חום כגון רדיאטורים, מפזרי חום, פתחי אוורור, אור השמש.
2. טעינה אלחוטית עשויה שלא לפעול כראוי אם חיברת נרתיק עבה מידי לטלפון הנייד שלך. אם נרתיק הטלפון שלך עבה, הסר אותו לפני הנחת המכשיר הנייד שלך למטען אלחוטי.
3. טעינה אלחוטית איטית מטעינה באמצעות כבל בגלל אובדן האנרגיה בתהליך האינדוקציה.
4. יש להימנע ממגע עם נוזלים: הרחק ממים ומתנאי לחות גבוהים.
5. אין לחבוט במוצר בכוח או להכניס חפצים מוליכים לתוך הרמקול או לפתח הטעינה בזמן השימוש.
6. אין להכניס חפצי מתכת או מגנטים בין המכשיר הנייד למשטח הטעינה האלחוטי.
7. אל תנסה לתקן את הרמקול בכוחות עצמך. פנה לשירות מקצועי.
8. הימנע מהתחשמלות, אל תיגע במוצר בידיים רטובות.

מפרטי המוצר:
חומר: אלומיניום/סיליקון/ABS
משקל נטו: 209 ג'
קוטר רמקול: Ø40 מ"מ
משטח אלחוטי: 79 x 143 x 37 מ"מ

Bluetooth®:
גרסת Bluetooth: 4.2
ספק כח: DC 5V
כח מדורג: 3 ואט
יחס אות ורעש: ≤ 80 דציבל
תדר: 180Hz-15KHz
עכבה: 4 אוהם, 3 ואט
יחידת הרמקול: יח' אחת

טעינה אלחוטית:
שימוש: טלפון נייד התומך בטעינה אלחוטית
הספק שידור: 5/7.5/10 ואט
קלט: DC 9V/2A or 5V/2A
פלט: 5V/1A or 9V/1.1A
מרחק שידור: 3-6 מ"מ
תדר עבודה: 205-110 קה"ץ
סליל: סליל כפול
יציאה: USB סוג C

العربية

(1) سماعة
(2) ميكروفون
(3) زر متعدد الوظائف (زر MFB)
(4) منفذ USB النوع C
(5) المؤشر الضوئي للشحن السريع
(6) المؤشر الضوئي لـ Bluetooth

الشحن
وصِّل كبل USB النوع C بمحول طاقة USB معتمد للشحن السريع Quick Charge 3.0 ثم وصِّله بمقبس الحائط (4).
عندما يتم توصيل الطاقة للجهاز، فسوف يضيء مؤشر LED أزرق على الجانب بجوار الموصل.

ملاحظة هامة: لكي يعمل جهاز Lexon الخاص بك بشكل سليم، تحتاج إلى استخدام شاحن معتمد للشحن السريع Quick Charge 3.0 أو محول إمداد طاقة تيار مباشر DC 9V/2A و DC 5V/2A
استخدام شاحن أو محول مختلف بمواصفات أقل من المذكورة أعلاه سوف يؤثر بشكل كبير على أداء الشحن اللاسلكي وجودة الصوت ويمكن أن يؤدي إلى تلفيات بجهازك لا يمكن إصلاحها.

الإقران / الاتصال
إقران Bluetooth
1. اضغط ضغطًا مطولاً على زر الوظائف المتعددة "MFB" من أجل الدخول في وضع الإقران.
2. لإشعارك بأن السماعة في وضع الإقران، فسوف تصدر صوتًا ويبدأ مؤشر الضوء الأزرق في الوميض بسرعة.
3. اذهب إلى إعدادات Bluetooth® لهاتفك وتأكد من أن Bluetooth® لديك قيد التشغيل.
4. انتقل إلى الاختيار "أخرى" أو "أجهزة جديدة" وابحث عن الاسم LEXON CITY ENERGY الخاص بسماعة Bluetooth الجديدة.
5. بعد أن يظهر، المسه لكي يتم الاتصال. ستصدر سماعتك صوت تأكيدي بعد أن يتم إقرانها.

ملاحظة: بعد إقرانها وتوصيلها، سيتم اتصال سماعة Bluetooth® تلقائيًا بالجهاز كلما قمت بتشغيل السماعة مرة أخرى، بشرط أن يكون الجهاز في المدى.

مؤشر الحالة الضوئي

وضع التشغيل	ضوء(6) Bluetooth
إمداد الطاقة	ضوء أزرق ثابت
الدخول في وضع الإقران (ضغط مطول على مفتاح BT)	ضوء أزرق يومض بسرعة ويصدر صوتًا
إيقاف الطاقة (ضغط مطول على مفتاح BT)	ضوء أزرق ثابت ويصدر صوتًا
جهاز Bluetooth® متصل مع الهاتف	ضوء أزرق يومض ببطء

إذا لم يعمل ضوء المؤشر كما هو مبين أعلاه، افصل الشاحن من الشاحن اللاسلكي وأعد توصيله.

عمليات Bluetooth بدون استخدام اليدين
الرد على مكالمة: اضغط على الزر متعدد الوظائف "MFB" مرة واحدة.
إنهاء مكالمة: اضغط على الزر متعدد الوظائف "MFB" مرة واحدة.
رفض مكالمة: اضغط مع الاستمرار على الزر متعدد الوظائف "MFB" لمدة ثانيتين.
إعادة الطلب: في وضع الاستعداد، اضغط لوقت قصير على الزر متعدد الوظائف "MFB" مرتين لطلب آخر رقم.
BT speaker ، اضغط على الزر "MFB" لإيقاف اللعب ، ثم اضغط مرة أخرى لمواصلة اللعب.

كيفية الإقران بهاتف آخر
لإقران سماعتك مع هاتف آخر، يرجى فصل أو مسح LEXON CITY ENERGY من إعدادات Bluetooth® في هاتفك الذكي أولاً.
ثم قم بتنفيذ إجراءات إقران جديد مع هاتف ذكي آخر.

الشحن اللاسلكي
شحن جهاز جوال
1. يرجى التأكد من وضع جهاز جوال مدعوم على سطح الشحن اللاسلكي. تحقق من حالة الشحن من خلال أيقونة الشحن المعروضة على شاشة الهاتف الجوال.
2. عندما يكون الجهاز الجوال مشحون بالكامل، تأكد من إزالة الجهاز الجوال من سطح الشاحن اللاسلكي.

ملاحظة: ضع الهاتف الذكي على سطح الشحن اللاسلكي المناسب للتأكد من شحن الجهاز بشكل سليم.

مؤشر الحالة الضوئي

وضع التشغيل	ضوء الشحن اللاسلكي (5)
إمداد الطاقة	يومض الضوء الأخضر مرتين ثم ينطفئ
قيد الانتظار	الضوء الأخضر ينطفئ
بدء الشحن	يضيء الضوء الأخضر 10 ثوانٍ ثم ينطفئ
اكتشاف شيء غير معروف	الضوء الأحمر يومض
مشحون بالكامل	الضوء الأحمر يومض

إذا لم يعمل ضوء المؤشر كما هو مبين أعلاه، افصل الشاحن من الشاحن اللاسلكي وأعد توصيله.

احتياطات السلامة:
اقرأ كل التعليمات قبل استخدام الجهاز:
1. احمِ السماعة من المصادر الساخنة القريبة مثل المشعاعات، السخانات، أنابيب الهواء، وضوء الشمس.
2. قد لا يعمل الشحن اللاسلكي بشكل سليم إذا كنت قد وضعت هاتفك الجوال في جراب سميك جدًا. إذا كان جراب هاتفك سميك جدًا، فقم بإزالته قبل وضع جهازك الجوال على الشاحن اللاسلكي.
3. الشحن اللاسلكي أبطأ من الشحن السلكي بسبب الطاقة المفقودة خلال عملية السحب.
4. تجنب التماس مع السوائل: أبعده عن المياه والظروف ذات الرطوبة العالية.
5. عدم خبط المنتج بشدة، أو إدخال أي أشياء موصلة في السماعة، أو منفذ الشحن أثناء الاستخدام.
6. لا تضع أشياء معدنية أو مغناطيس بين الجهاز الجوال وسطح الشاحن اللاسلكي.
7. لا تصلّح السماعة بنفسك؛ احصل على خدمة مهنية.
8. تجنب التعرض للصدمات، ولا تلمس المنتج بأيدي مبتلة.

مواصفات المنتج:
المادة: ألومينيوم / سيليكون / ABS
الوزن الصافي: 209 جرام
قطر السماعة: Ø40 مم
السطح اللاسلكي: 79 × 143 × 37 مم

Bluetooth®:
إصدار Bluetooth: 4.2
مزود الطاقة: تيار مباشر 5 فولت
الطاقة المقدرة: 3 واط
معدل الإشارة والضوضاء: ≤ 80 ديسيبل
التردد: 180 هرتز-15 كيلوهرتز
المقاومة: 4 أوم 3 واط
وحدة السماعة: 1 قطعة

الشحن اللاسلكي:
الاستخدام: هاتف جوال يدعم الشحن اللاسلكي
طاقة الإرسال: ١٠ واط/٧,٥ واط/٥ واط
الإدخال: تيار مباشر ٩ فولت/٢ أمبير
الإخراج: ٥ فولت/١ أمبير أو ٩ فولت/١,١ أمبير
مسافة الإرسال: ٣-٦ مم
تردد التشغيل: ١١٠-٢٠٥ كليوهرتز
الملف: ملف مزدوج
المنفذ: USB النوع C

POLSKI

(1) Głośnik
(2) Mikrofon
(3) Przycisk wielofunkcyjny
(4) Port USB typu C
(5) Wskaźnik ładowania bezprzewodowego
(6) Wskaźnik Bluetooth

ŁADOWANIE
Podłącz kabel USB typu C do zasilacza USB oznaczonego odpowiednim certyfikatem Quick Charge 3.0 i następnie podłącz zasilacz do gniazda elektrycznego (4).
Po podłączeniu urządzenia do zasilania zaświeci się niebieska dioda LED obok złącza.

Uwaga! Aby urządzenie Lexon działało prawidłowo, należy użyć zasilacza sieciowego z certyfikatem Quick Charge 3.0 lub zasilacza 9 V / 2 A DC lub 5 V / 2 A DC.
Używanie innej ładowarki lub zasilacza o niższych parametrach niż podane powyżej znacząco wpłynie na wydajność ładowania bezprzewodowego oraz jakość dźwięku i może spowodować nieodwracalne uszkodzenie urządzenia.

PAROWANIE / ŁĄCZENIE
Parowanie Bluetooth
1. Wciśnij i przytrzymaj przycisk wielofunkcyjny, aby przejść do trybu parowania.
2. Aby powiadomić użytkownika, że głośnik znajduje się w trybie parowania, rozlegnie się sygnał i niebieski wskaźnik zacznie szybko migać.
3. Przejdź do ustawień Bluetooth® w swoim smartfonie i upewnij się, że Bluetooth® jest włączony.
4. Przewiń do innych lub nowych urządzeń i poszukaj nowego głośnika Bluetooth® LEXON CITY ENERGY.
5. Gdy się pojawi, stuknij go, aby się połączyć. Głośnik wyemituje sygnał potwierdzający, że został sparowany.

Uwaga! Po sparowaniu i podłączeniu głośnik Bluetooth® zostanie automatycznie podłączony do urządzenia po ponownym włączeniu głośnika, pod warunkiem, że urządzenie znajduje się w zasięgu.

Lampka kontrolna stanu

Tryb pracy	Wskaźniki Bluetooth® (6)
Zasilanie	Niebieskie stałe światło
Wchodzi w tryb parowania (wciśnięcie i przytrzymanie przycisku wielofunkcyjnego)	Niebieskie szybko migające światło i głośnik emituje sygnał
Wyłączenie zasilania (wciśnięcie i przytrzymanie przycisku wielofunkcyjnego)	Niebieskie stałe światło i głośnik emituje sygnał
Urządzenie Bluetooth® połączone z telefonem	Niebieskie wolno migające światło

Jeśli lampka kontrolna nie działa w sposób opisany powyżej, odłącz zasilacz od ładowarki bezprzewodowej i podłącz go ponownie.

Komendy bez używania rąk Bluetooth
Odbierz połączenie: Wciśnij przycisk wielofunkcyjny jeden raz.
Zakończ połączenie: Wciśnij przycisk wielofunkcyjny jeden raz.
Odrzuć połączenie: Wciśnij i przytrzymaj przycisk wielofunkcyjny przez 2 sekundy.
Ponowne wybieranie tego samego numeru: W trybie gotowości krótko wciśnij przycisk wielofunkcyjny dwa razy, aby szybko wybrać numer.
Gdy używany jest głośnik BT, naciśnij przycisk "MFB", aby zatrzymać odtwarzanie, i naciśnij ponownie, aby kontynuować odtwarzanie.

Parowanie z kolejnym telefonem
Aby sparować głośnik z kolejnym telefonem, rozłącz się lub usuń LEXON CITY ENERGY z listy ustawień Bluetooth® smartfonu.
Następnie wykonać kolejną procedurę parowania z innym telefonem.

ŁADOWANIE BEZPRZEWODOWE
Ładowanie urządzenia mobilnego
1. Upewnij się, że obsługiwany telefon znajduje się w zasięgu ładowania bezprzewodowego. Sprawdź ikonę ładowania wyświetlaną na ekranie telefonu komórkowego pod kątem stanu ładowania.
2. Po pełnym naładowaniu telefonu upewnij się, aby usunąć go z zasięgu ładowania bezprzewodowego.

Uwaga! Umieść smartfon w odpowiednim obszarze ładowania bezprzewodowego, aby zapewnić jego prawidłowe ładowanie.

Lampka kontrolna stanu

Tryb pracy	Światło ładowania bezprzewodowego (5)
Zasilanie	Zielone światło miga dwa razy i wyłącza się
Wstrzymanie	Zielone światło wyłącza się
Urządzenie w trybie parowania	Zielone światło włączone przez 10 sekund i następnie wyłącza się
Wykryto obce obiekty	Czerwone migające światło
W pełni naładowane	Zielone stałe światło

Jeśli lampka kontrolna nie działa w sposób opisany powyżej, odłącz zasilacz od ładowarki bezprzewodowej i podłącz go ponownie.

ZASADY BEZPIECZEŃSTWA
Przed rozpoczęciem użytkowania produktu przeczytać wszystkie instrukcje:
1. Chroń głośnik przed źródłami ciepła, takimi jak kaloryfery grzejniki, kanały powietrzne, światło słoneczne.
2. Ładowanie bezprzewodowe może nie działać prawidłowo, jeśli na telefon komórkowy założysz grubą obudowę. Jeśli obudowa ochronna jest gruba, usuń ją przed umieszczeniem telefonu na ładowarce bezprzewodowej.
3. Ładowanie bezprzewodowe przebiega wolniej niż ładowanie przewodowe, ponieważ następuje utrata energii w procesie indukcji.
4. Unikaj kontaktu z cieczami. Trzymaj z dala od wody i wysokiej wilgotności.
5. Nie należy mocno uderzać w produkt, ani wkładać żadnych przedmiotów przewodzących prąd do głośnika ani do portu ładowania podczas użytkowania.
6. Nie należy umieszczać metalowych przedmiotów lub magnesów pomiędzy urządzeniem mobilnym a powierzchnią ładowarki bezprzewodowej.
7. Nie naprawiaj głośnika samodzielnie. Poszukaj profesjonalnego serwisu.
8. Unikaj porażenia prądem, nie dotykaj produktu mokrymi rękami.

DANE TECHNICZNE:
Materiał: Aluminium / Silikon / ABS
Waga netto: 209 g
Średnica głośnika Ø40 mm
Zasięg sieci bezprzewodowej: 79 x 143 x 37 mm

Bluetooth®:
Wersja Bluetooth: 4.2
Źródło zasilania: 5 V DC
Moc znamionowa: 3 W
Współczynnik S/N (sygnał/szum): ≥ 80 db
Częstotliwość: 180 Hz – 15 kHz
Impedancja: 4 Ω 3 W
Liczba głośników: 1 sztuka

Ładowanie bezprzewodowe:
Użytkowanie: Dodatkowe ładowanie bezprzewodowe telefonu komórkowego
Moc transmisji: 10 W / 7,5 W / 5 W
Napięcie wejściowe: 9 V / 2 A lub 5 V / 2 A DC
Wyjście: 5 V / 1 A lub 9 V / 1,1 A
Odległość transmisji: 3–6 mm
Częstotliwość robocza: 110–205 kHz
Cewka: Podwójna cewka
Port: USB typu C

TÜRK

(1) Hoparlör
(2) Mikrofon
(3) Çok Fonksiyonlu Tuş (MFB tuşu)
(4) USB Tip-C bağlantı noktası
(5) Kablosuz Şarj ışıklı göstergesi
(6) Bluetooth ışıklı göstergesi

ŞARJ
USB Tip-C kablosunu Hızlı Şarj 3.0 sertifikalı bir USB güç Adaptörüne bağlayın ve ardından prize takın (4).
Cihaz çalıştırıldığında, bağlantı parçasının yanında mavi bir LED yanacaktır.

Önemli Not: Lexon cihazınızı düzgün şekilde çalıştırmak için bir Hızlı Şarj 3.0 sertifikalı şarj cihazı veya bir DC 9 V / 2 A veya DC 5 V / 2 A Güç Kaynağı Adaptörü kullanmanız gerekir.
Yukarıda belirtilenlerden daha düşük teknik özelliklere sahip farklı bir şarj cihazı veya adaptör kullanılması, kablosuz şarj performansını ve ses kalitesini önemli ölçüde etkileyebilir ve cihazınızda geri alınamaz hasarlara neden olabilir.

EŞLEŞME / BAĞLAMA
Bluetooth ile eşleşme
1. Eşleşme moduna girmek için "MFB" tuşuna uzun basın.
2. Hoparlörün eşleşme modunda olduğunu bildirmek için bir ses çıkaracak ve mavi bir ışık göstergesi hızlı şekilde yanıp sönmeye başlayacaktır.
3. Akıllı telefonunuzun Bluetooth® ayarlarına gidin ve Bluetooth®'un açık olduğundan emin olun.
4. Diğer veya yeni Cihazlar seçeneğine ilerleyin ve yeni Bluetooth hoparlörünüz "LEXON CITY ENERGY"'i arayın.
5. Göründüğünde, bağlanmak için dokunun. Eşleştiğinde hoparlörünüz bir onay sesi çıkaracaktır.

Not: Eşleştikten ve bağlandıktan sonra, Bluetooth® hoparlörü, cihazın menzil içinde olması koşuluyla, hoparlörü tekrar açtığınızda otomatik olarak cihaza bağlanacaktır.

Işık durumu göstergesi

Çalışma modu	Bluetooth® ışığı (6)
Güç kaynağı	Sabit Mavi ışık
Eşleme moduna girin (BT anahtarına uzun süre basın)	Mavi ışık hızla yanıp söner ve ses çıkarır
Gücün kapatılması (BT anahtarına uzun süre basın)	Sabit Mavi ışık ve ses çıkarır
Bluetooth® cihazının telefona bağlanması	Mavi ışık yavaşça yanıp söner

Gösterge ışığı yukarıda açıklandığı şekilde çalışmıyorsa, şarj cihazını kablosuz şarj cihazından çıkarın ve tekrar takın.

Bluetooth Eller Serbest İşlemleri
Çağrı cevaplama: "MFB" tuşuna bir kere basın.
Çağrı sonlandırma: "MFB" tuşuna bir kere basın.
Çağrı reddetme: "MFB" tuşuna basın ve 2 saniye basılı tutun.
Yeniden arama: Bekleme modunda, son numarayı aramak için "MFB" tuşuna iki kez kısa basın.
BT hoparlörü kullanılırken, çalmayı durdurmak için "MFB" düğmesine basın ve çalmaya devam etmek için tekrar basın.

Başka bir telefonla eşleştirme
Hoparlörü başka bir telefonla eşlemek için lütfen önce LEXON CITY ENERGY cihazının bağlantısını kesin veya akıllı telefonunuzun Bluetooth® ayarlarından unutun.
Ardından, başka bir akıllı telefonla yeni bir eşleşme prosedürü uygulayın.

KABLOSUZ ŞARJ
Mobil Cihazın Şarj Edilmesi
1. Kablosuz şarj yüzeyine desteklenen bir mobil cihazı yerleştirdiğinizden emin olun. Şarj durumu için cep telefonunun ekranında görüntülenen şarj simgesini kontrol edin.
2. Mobil cihaz tam olarak şarj olduğunda, mobil cihazı kablosuz şarj yüzeyinden çıkardığınızdan emin olun.

Not: Cihazın uygun şekilde şarj edildiğinden emin olmak için akıllı telefonu uygun kablosuz şarj yüzeyine yerleştirin.

Işık Durumu göstergesi

Çalışma modu	Kablosuz şarj ışığı (5)
Güç kaynağı	Yeşil ışık iki kez yanıp söner ve sonra tamamen söner
Beklemedeyken	Yeşil ışık tamamen söner
Cihaz eşleme modundayken	Yeşil ışık 10 saniye yanar ve sonra tamamen söner
Yabancı nesne tespit edildi	Kırmızı ışık yanıp söner
Tamamen şarj oldu	Sabit Yeşil ışık

Gösterge ışığı yukarıda açıklandığı şekilde çalışmıyorsa, şarj cihazını kablosuz şarj cihazından çıkarın ve tekrar takın.

GÜVENLİK ÖNLEMLERİ
Cihazı kullanmadan önce tüm talimatları okuyun:
1. Hoparlörü radyatör, ısıtıcı, havalandırma kanalları, güneş ışığı gibi yakın ısı kaynaklarından koruyun.
2. Cep telefonunuza çok kalın bir kılıf taktıysanız, kablosuz şarj işlemi çalışmayabilir. Telefon kılıfınız kalınsa, mobil cihazınızı kablosuz şarj aletine yerleştirmeden önce kılıfı çıkarın.
3. Kablosuz şarj, indüksiyon işlemi sırasında kaybedilen enerji nedeniyle kablolu şarja kıyasla daha yavaştır.
4. Sıvılarla temastan kaçının: sudan ve yüksek nem koşullarından uzak tutun.
5. Ürüne ciddi şekilde vurulmaması ve hoparlöre ya da şarj bağlantı noktasına iletken nesnelerin yerleştirilmemesi gerekir.
6. Mobil cihaz ile kablosuz şarj cihazı yüzeyi arasına metal cisimler veya mıknatıs yerleştirmeyin.
7. Hoparlörü kendi başınıza tamir etmeyin; profesyonel servise başvurun.
8. Şok etkisinden kaçının, ürüne ıslak ellerle dokunmayın.

ÜRÜN TEKNİK ÖZELLİKLERİ:
Malzeme: Alüminyum / silikon / ABS
Net Ağırlık: 209 gram
Hoparlör çapı: Ø 40 mm
Kablosuz yüzey: 79 x 143 x 37 mm

Bluetooth®:
Bluetooth versiyonu: 4.2
Güç Kaynağı: DC 5 V
Nominal Güç: 3 W
Sinyal ve gürültü oranı: ≥ 80 db
Frekans: 180 Hz - 15 KHz
Direnç: 4 Ω 3W
Hoparlör Ünitesi: 1 parça

Kablosuz şarj:
Kullanım: Kablosuz şarj destekli Mobil Telefon
Aktarım gücü: 10 W / 7,5 W / 5 W
Giriş: DC 9 V / 2 A veya 5 V / 2 A
Çıkış Gücü: 5 V / 1 A veya 9 V / 1,1 A
İletim mesafesi: 3-6 mm
Çalışma Frekansı: 110-205 Khz
Bobin: İkili Bobin
Bağlantı noktası: C Tipi USB

ไทย

(1) ลำโพง
(2) ไมโครโฟน
(3) ปุ่มมัลติฟังก์ชัน (ปุ่ม MFB)
(4) พอรต USB Type-C
(5) ไฟบอกสถานะการชาร์จแบบไร้สาย
(6) ไฟบอกสถานะบลูทูธ

การชาร์จ
เชื่อมต่อสาย USB Type-C เข้ากับอะแดปเตอร์จ่ายไฟแบบ USB ชนิด Quick Charge 3.0 ที่ได้มาตรฐาน
จากนั้นให้นำไปเสียบเข้ากับเต้ารับปลั๊ก (4)
เมื่ออุปกรณ์เชื่อมต่อกับตัวจ่ายไฟแล้ว ไฟ LED สีฟ้าจะสว่างขึ้นที่ด้านข้างถัดไปจากตัวเชื่อมต่อ

หมายเหตุสำคัญ: เพื่อให้อุปกรณ์ของ Lexon ของคุณทำงานอย่างถูกต้อง คุณจำเป็นต้องใช้ตัวชาร์จไฟชนิด Quick Charge 3.0 ที่ได้มาตรฐาน หรือใช้อะแดปเตอร์จ่ายไฟชนิด DC 9V/2A or DC 5V/2A
การใช้ตัวชาร์จไฟหรืออะแดปเตอร์ที่มีมาตรฐานต่ำกว่าที่กล่าวข้างต้น จะส่งผลต่อประสิทธิภาพในการชาร์จแบบไร้สายอย่างมีนัยสำคัญ และอาจเป็นต้นเหตุให้อุปกรณ์ของคุณได้รับความเสียหายโดยที่ไม่อาจซ่อมแซมได้

การจับคู่ / การเชื่อมต่อ
การจับคู่บลูทูธ
1. กดปุ่ม "MFB" ค้างไว้เพื่อเข้าสู่โหมดการจับคู่
2. เพื่อเป็นการแจ้งให้คุณทราบว่าลำโพงกำลังอยู่ในโหมดจับคู่
ลำโพงจะส่งเสียงดังออกมาและสัญญาณไฟสีฟ้าจะเริ่มกะพริบอย่างรวดเร็ว
3. ไปที่การตั้งค่า Bluetooth® ของสมาร์ทโฟนของคุณ และตรวจสอบให้แน่ใจว่าได้เปิดการทำงาน Bluetooth® ของคุณแล้ว
4. เลื่อนไปที่ "อื่นๆ" หรือ "อุปกรณ์ใหม่" และมองหา "LEXON CITY ENERGY" ของลำโพง Bluetooth ใหม่ของคุณ
5. เมื่อข้อความดังกล่าวปรากฏขึ้น ให้แตะเพื่อเชื่อมต่อ ลำโพงของคุณจะส่งเสียงดังออกมาเพื่อเป็นการยืนยันในทันทีที่จับคู่แล้ว

หมายเหตุ: เมื่อจับคู่และเชื่อมต่อแล้ว ลำโพง Bluetooth® จะเชื่อมต่อกับอุปกรณ์โดยอัตโนมัติ
เมื่อใดก็ตามที่คุณเปิดการทำงานของลำโพงอีกครั้ง โดยที่จะต้องนำอุปกรณ์มาอยู่ในระยะที่เชื่อมต่อสัญญาณถึงกันได้

ไฟบอกสถานะ

โหมดการทำงาน	ไฟ Bluetooth® (6)
แหล่งจ่ายไฟ	ไฟสีฟ้านิ่ง
เข้าสู่โหมดการจับคู่ (กดที่สวิตช์ BT ค้างไว้)	ไฟสีฟ้าจะกะพริบอย่างรวดเร็วและมีเสียงดังแจ้ง
ปิดการทำงาน (กดที่สวิตช์ BT ค้างไว้)	ไฟสีฟ้าจะนิ่งและมีเสียงดังแจ้ง
อุปกรณ์ Bluetooth® เชื่อมต่อกับโทรศัพท์แล้ว	ไฟสีฟ้าจะกะพริบอย่างช้าๆ

หากไฟบอกสถานะไม่ทำงานตามที่อธิบายไว้ข้างต้น ให้ถอดปลั๊กตัวชาร์จออกจากตัวชาร์จไร้สายและเสียบกลับเข้าไปใหม่อีกครั้ง

การใช้งานแบบไม่ใช้มือด้วยบลูทูธ
รับสายเรียกเข้า: กดปุ่ม "MFB" หนึ่งครั้ง
สิ้นสุดการโทร: กดปุ่ม "MFB" หนึ่งครั้ง
ปฏิเสธการรับสาย: กดค้างที่ปุ่ม "MFB" 2 วินาที
การโทรซ้ำ: ภายใต้โหมดสแตนด์บาย ให้กดปุ่ม "MFB" สั้นๆ สองครั้งเพื่อโทรออกเบอร์ล่าสุด
ขณะใช้งานลำโพง BT ให้กดปุ่ม "MFB" เพื่อหยุดเล่นและกดอีกครั้งเพื่อเล่นต่อ

วิธีการจับคู่กับโทรศัพท์อื่น
เพื่อจับคู่ลำโพงของคุณกับโทรศัพท์อื่น โปรดยกเลิกการเชื่อมต่อหรือลบข้อมูล LEXON CITY ENERGY จากการตั้งค่า Bluetooth® ของสมาร์ทโฟนของคุณก่อน
จากนั้น ให้ทำตามขั้นตอนการจับคู่ใหม่กับสมาร์ทโฟนเครื่องอื่น

การชาร์จแบบไร้สาย
การชาร์จอุปกรณ์เคลื่อนที่
1. ตรวจสอบให้แน่ใจว่าได้วางอุปกรณ์มือถือที่รองรับไว้บนพื้นผิวการชาร์จไฟแบบไร้สาย
ดูสถานะการชาร์จได้ที่ไอคอนการชาร์จที่แสดงอยู่บนหน้าจอของโทรศัพท์มือถือ
2. เมื่ออุปกรณ์มือถือชาร์จไฟเต็มแล้ว ให้ตรวจสอบให้แน่ใจว่าได้ย้ายอุปกรณ์มือถือออกจากพื้นผิวการชาร์จไฟแบบไร้สาย

หมายเหตุ:
การจัดวางตำแหน่งสมาร์ทโฟนไว้บนพื้นผิวการชาร์จไฟแบบไร้สายที่เหมาะสมก็คือให้แน่ใจว่าอุปกรณ์จะได้รับการชาร์จไฟอย่างถูกต้อง

ไฟบอกสถานะ

โหมดการทำงาน	ไฟแสดงการชาร์จไฟแบบไร้สาย (5)
แหล่งจ่ายไฟ	ไฟสีเขียวจะกะพริบสองครั้งจากนั้นจะดับลง
หยุดการทำงานชั่วคราว	ไฟสีเขียวจะดับลง
อุปกรณ์อยู่ในโหมดการจับคู่	ไฟสีเขียวจะติด10 วินาทีจากนั้นจะดับลง
ตรวจพบวัตถุแปลกปลอม	ไฟสีแดงจะกะพริบ
ชาร์จไฟเต็ม	ไฟสีเขียวนิ่ง

หากไฟบอกสถานะไม่ทำงานตามที่อธิบายไว้ข้างต้น ให้ถอดปลั๊กตัวชาร์จออกจากตัวชาร์จไร้สายและเสียบกลับเข้าไปใหม่อีกครั้ง

ข้อควรระวังด้านความปลอดภัย:
อ่านคำแนะนำทั้งหมดก่อนใช้งานอุปกรณ์:
1. ปกป้องลำโพงโดยไม่นำไปวางไว้ใกล้กับแหล่งความร้อน เช่น เครื่องนำความร้อน เครื่องทำความร้อน ท่อลม แสงอาทิตย์
2. การชาร์จแบบไร้สายอาจทำงานไม่สมบูรณ์ หากเคสป้องกันโทรศัพท์ของคุณมีความหนามากเกินไป
หากเคสป้องกันโทรศัพท์ของคุณหนา ให้ถอดเคสออกก่อนที่จะวางอุปกรณ์มือถือของคุณไว้บนที่ชาร์จไฟแบบไร้สาย
3. การชาร์จแบบไร้สายจะช้ากว่าการชาร์จโดยใช้สายไฟ เนื่องจากมีการสูญเสียพลังงานตลอดกระบวนการเหนี่ยวนำ
4. หลีกเลี่ยงการสัมผัสกับของเหลว: นำออกห่างจากน้ำและสภาพแวดล้อมที่มีความชื้นสูง
5. ห้ามให้ตัวผลิตภัณฑ์เกิดการกระแทกอย่างรุนแรง หรือใช้วัตถุแปลกปลอมเสียบเข้าไปในลำโพง
หรือพอร์ตสำหรับชาร์จในระหว่างการใช้งาน
6. ห้ามวางวัตถุที่เป็นโลหะหรือแม่เหล็กไว้ระหว่างอุปกรณ์เคลื่อนที่และพื้นผิวสัมผัสของแท่นชาร์จไร้สาย
7. ห้ามซ่อมแซมลำโพงด้วยตนเอง ให้ขอรับบริการจากผู้เชี่ยวชาญ
8. หลีกเลี่ยงไม่ให้อุปกรณ์เกิดการช็อต ห้ามใช้มือเปียกสัมผัสตัวผลิตภัณฑ์

ข้อมูลจำเพาะผลิตภัณฑ์:
วัสดุ: อะลูมิเนียม / ซิลิโคน / ABS
น้ำหนักสุทธิ: 209 กรัม
เส้นผ่านศูนย์กลางของลำโพง: Ø40 มม.
ผิวสัมผัสไร้สาย: 79 x 143 x 34 มม.

Bluetooth®:
เวอร์ชัน Bluetooth: 4.2
แหล่งจ่ายไฟ: DC 5V
พลังไฟที่กำหนด: 3 วัตต์
อัตราส่วนสัญญาณและเสียงรบกวน ≥ 80db
ความถี่: 180Hz-15KHz
ความต้านทานต่อไฟฟ้าสลับ 4Ω3W
จำนวนลำโพง: 1 ตัว

การชาร์จแบบไร้สาย:
การใช้งาน: โทรศัพท์มือถือที่รองรับการชาร์จแบบไร้สาย
ส่งผ่านกำลังไฟ 10W/7.5W/5W
อินพุต: DC 9V/2A or 5V/2A
เอาต์พุต: 5V/1A or 9V/1.1A
ระยะห่างในการส่งผ่าน: 3 - 6 มม.
ความถี่ในการทำงาน: 110-205Khz
ขดลวด: คอยล์คู่
พอรต: USB Type C

EUROPEAN UNION
CE DIRECTIVE
LEXON hereby declares that the device is in compliance with the essential requirements and other relevant provisions of the RE Directives 2014/53/EU.
The original declaration of conformity may be found at:
https://www.lexon-design.com/assets/certifications-ce-cityenergy.pdf

LEXON déclare que cet appareil est conforme aux exigences essentielles et aux autres dispositions pertinentes de la directive RE Directives 2014/53/EU..
La déclaration de conformité complète est disponible sur :
https://www.lexon-design.com/assets/certifications-ce-cityenergy.pdf

DISPOSAL AND RECYCLING INFORMATION
After the implementation of the European Directive 2012/19/EU in the national legal system, the following applies : electrical and electronic devices may not be dis-posed of with domestic waste. Consumers are obliged by law to return electrical and electronic device at the end of their service lives to the public collecting points set up for this purpose or point of sale. Details to this are defined by the national law of the respective country. This symbol on the product, the instruction manual or the package indicates that a product is subject to these regulations. By recycling, reusing the materials or other forms of utilizing old devices, you are making an important contribution to protecting our environment.

USA - FCC STATEMENT
This device complies with part 15 of the FCC Rules.
Operation is subject to the following two conditions:
(1) This device may not cause harmful interference, and
(2) this device must accept any interference received, including interference that may cause undesired operation.
Notice:
Any changes or modifications not expressly approved by the party responsible for
compliance could void your authority to operate the equipment.
NOTE: This equipment has been tested and found to comply with the limits for a Class B digital device, pursuant to part 15 of the FCC Rules. These limits are designed to provide reasonable protection against harmful interference in a residential installation.
This equipment generates, uses and can radiate radio frequency energy and, if not installed and used in accordance with the instructions, may cause harmful interference to radio communications. However, there is no guarantee that interference will not occur in a particular installation. If this equipment does cause harmful interference to radio or television reception, which can be determined by turning the equipment off and on, the user is encouraged to try to correct the interference by one or more of the following measures:
- Reorient or relocate the receiving antenna.
- Increase the separation between the equipment and receiver.
- Connect the equipment into an outlet on a circuit different from that to which the receiver is connected.
- Consult the dealer or an experienced radio/ TV technician for help.
RF exposure statements
This equipment complies with FCC radiation exposure requirement set forth for an uncontrolled environment.
End users must follow the specific operating instructions for satisfying RF exposure compliance.

CANADA - ISED STATEMENT
This device complies with Industry Canada license-exempt RSSs. Operation is subject to the following two conditions:
1) This device may not cause interference, and
2) This device must accept any interference, including interference that may cause undesired operation of the device.
This Class B digital apparatus complies with Canadian ICES-003.

Le présent appareil est conforme aux CNR d'Industrie Canada applicables aux appareils radio exempts de licence.
L'exploitation est autorisée aux deux conditions suivantes :
(1) l'appareil ne doit pas produire de brouillage, et
(2) l'utilisateur de l'appareil doit accepter tout brouillage
radioélectrique subi, même si le brouillage est susceptible d'en compromettre le fonctionnement.
RF exposure statements
This device complies with the ISED RSS-102 RF exposure requirement set forth for an uncontrolled environment and are safe for intended operation as described in this manual.
Cet appareil est conforme aux exigences d'exposition RF de l'ISED RSS-102 définies pour un environnement non contrôlé et est sûr pour le fonctionnement prévu comme décrit dans ce manuel.

LEXON
91, Av. Jean-Baptiste Clément - 92100 Boulogne - FRANCE
All brands or product names are or may be trademarks or their respective owners.
Pictures and specifications are not contractual. Assembled in China.
lexon-design.com

VERSO